SCHEMI ELETTRICI

DEGLI APPARECCHI DESCRITTI NEL

BOLLETTINO TECNICO GELOSO N. 112-113

DEDICATO ALLA ELETTROACUSTICA

AGGIORNATO AL 1° OTTOBRE 1970

(Supplemento al Bollettino Tecnico Geloso N. 112 - 113)
(Pubblicazione trimestrale - Spedizione in abbonamento postale - Gruppo IV)

GELOSO S. p. A. - 20139 MILANO (ITALIA)

Nota Redazionale

La presente pubblicazione costituisce un supplemento ed un completamento del « Bollettino Tecnico Geloso » n. 112-113, nel quale sono descritte tecnicamente le apparecchiature per bassa frequenza e diffusione sonora prodotte dalla Geloso nell'anno 1970.

Sono stati qui raccolti gli schemi elettrici degli amplificatori e degli altri apparecchi Geloso illustrati nel suddetto Bollettino, oltre ad alcune note concernenti le varie utilizzazioni di uno stesso schema elettrico ed eventuali varianti nelle diverse versioni.

Come già chiaramente spiegato a pag. 3 del citato Bollettino, la documentazione comprende anche un manuale, di formato tascabile, dal titolo:

NOTE TECNICHE PER LO STUDIO E LA REALIZZAZIONE DI IMPIANTI DI DIFFUSIONE SONORA

redatto dall'Ufficio Stampa Tecnica Geloso e contenente, in forma molto elementare, le nozioni fondamentali necessarie per progettare in modo razionale impianti di amplificazione con materiale Geloso. Il manuale contiene anche numerosi esempi di impianti di interesse generale, destinati ai più svariati impieghi, e tabelle per un corretto dimensionamento degli impianti e per la scelta dei materiali più adatti. Chi lo desidera potrà richiedere questo manuale, dietro semplice rimborso delle spese postali, a tutte le Filiali, Agenzie e Depositi Geloso, elencati al termine di questa pubblicazione.

Precisiamo infine che la Società Geloso non fornisce più, da molti anni, alcuna « scatola di montaggio » delle proprie apparecchiature, e per conseguenza non sono più fornibili schemi pratici di cablaggio di esse; le apparecchiature, data la complessità costruttiva e di collaudo e messa a punto, vengono attualmente vendute solo montate, collaudate in Fabbrica e pronte per l'uso.

L'Ufficio Consulenza Tecnica Geloso presso la Sede Centrale di Milano è come sempre a disposizione per suggerimenti e consigli concernenti lo studio di impianti speciali, quando vengono forniti dati chiari ed esaurienti circa i problemi da risolvere.

Milano, settembre 1970

INDICE DEGLI SCHEMI ELETTRICI

	pag.		Pag.		Pag.		pag.
G 1/1020-A	1	G 1/476	11	G 230	18	G 1/306	26
G 1/1040	1	G 1/4061-4063	11	G 1/140	18	G 3339	27
G 1/1070-A	2	G 1/4111-4113	12	G 1/141	18	M 21	27
G 1/1110-A	2	G 1/4201-4203	13	N. 2/1	19	G 6/101	28
G 3276	3	G 650 - G 1/426	14	N. 2/2	19	G 6/102	28
G 3270	3	G 16/400 - G 1/428	14	G 300-V	19	G 6/78	29
G 1/2010	4	G 4/220 - G 1/432	15	G 1/501	20	G 6/79	29
G 1/2030	4	G 1/301-V	15	G 1/503	20	G 6/92	29
G 1/2060	5	G 2583 - G 1/350	16	G 248-HF	21	G 6/93	30
G 1/188-TS	5	G 2589	16	G 251-HF	21	G 19/123	30
G 1/310-TS	6	G 3121	16	G 3539-HF	22	G 19/121	31
G 1/4060-4062	7	G 9503	16	G 1/237	23	G 19/153	31
G 1/4110-4112	8	G 1/110	17	G 538	24	G 19/151	32
G 1/4200-4202	9	G 1/120	17	G 16/410	24	G 19/113	32
G 1/1512	10	G 1/111	17	G 539 - G 1/425	25	G 570	33
G 1/1528-C	10	G 1/121	17	G 1/305	25	G 651	33

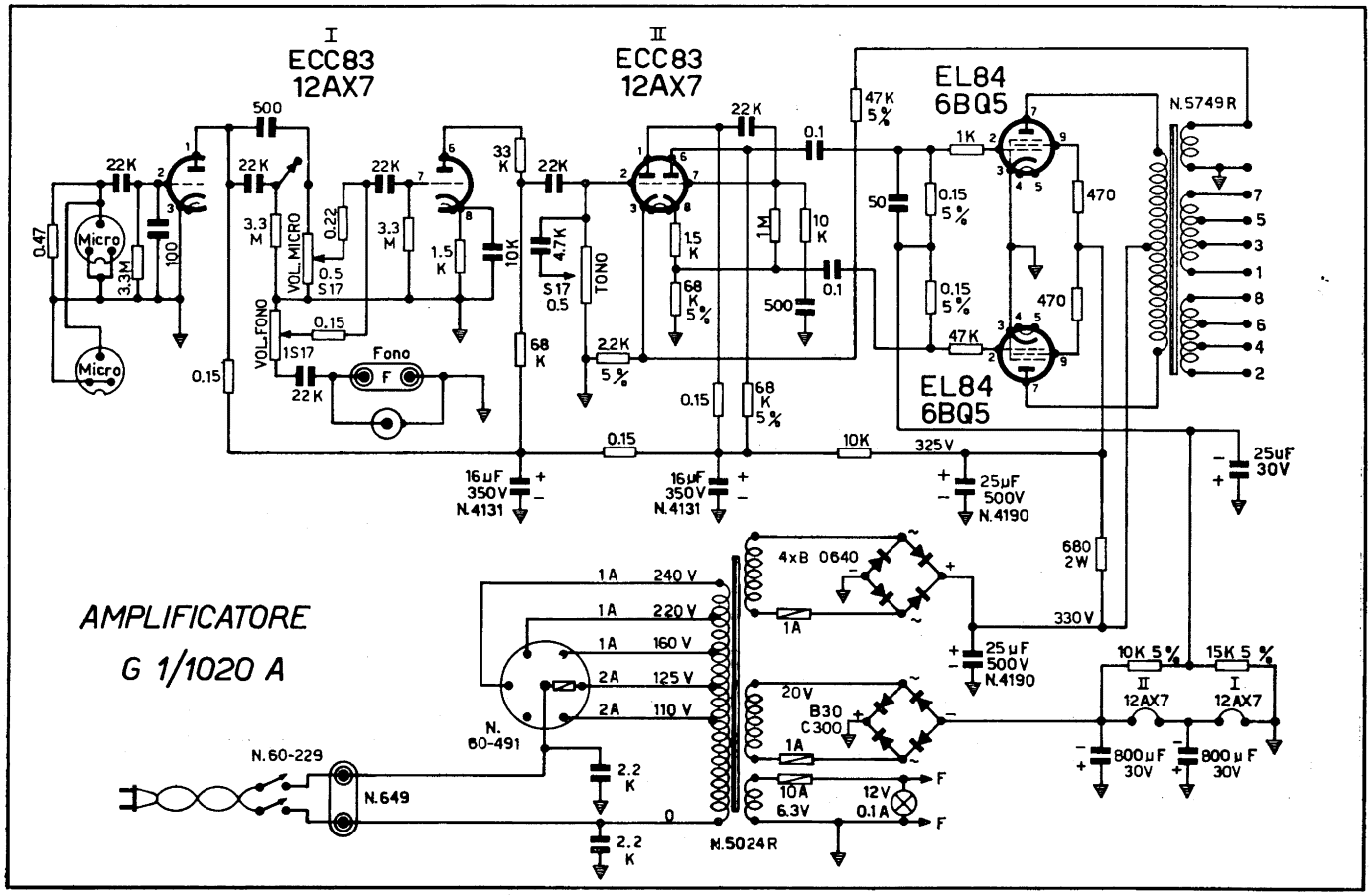
I
ECC83
12AX7
II
ECC83
12AX7
EL84
6BQ5
EL84
6BQ5
N.5749R
AMPLIFICATORE
G 1/1020 A
N.60-229
N.649
N.5024R
N.60-491
4xB 0640
B30
C300
VOL. MICRO
VOL. FONO
TONO
Fono
Micro
16µF
350V
N.4131
25µF
500V
N.4190
25µF
30V
800µF
30V
325V
330V
680
2W
10K 5%
15K 5%
12V
0.1A
6.3V

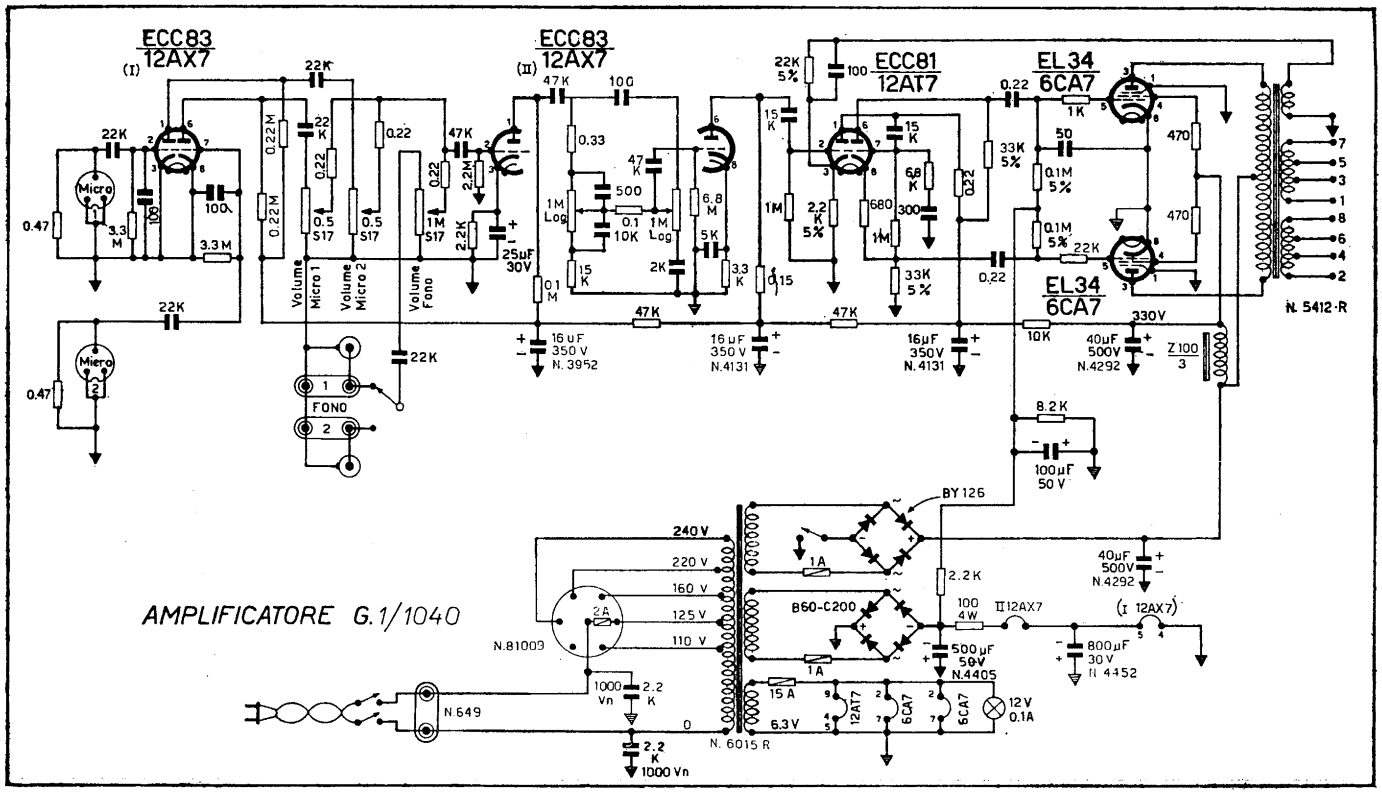
ECC83
(I)
12AX7
ECC83
(II)
12AX7
ECC81
12AT7
EL34
6CA7
EL34
6CA7
N. 5412-R
AMPLIFICATORE G.1/1040
N.81009
N.649
N. 6015 R
BY 126
B60-C200
Volume Micro 1
Volume Micro 2
Volume Fono
FONO
16 µF
350 V
N. 3952
16µF
350V
N.4131
40µF
500V
N.4292
800µF
30 V
N 4452
500µF
50V
N.4405
12V
0.1A
6.3V

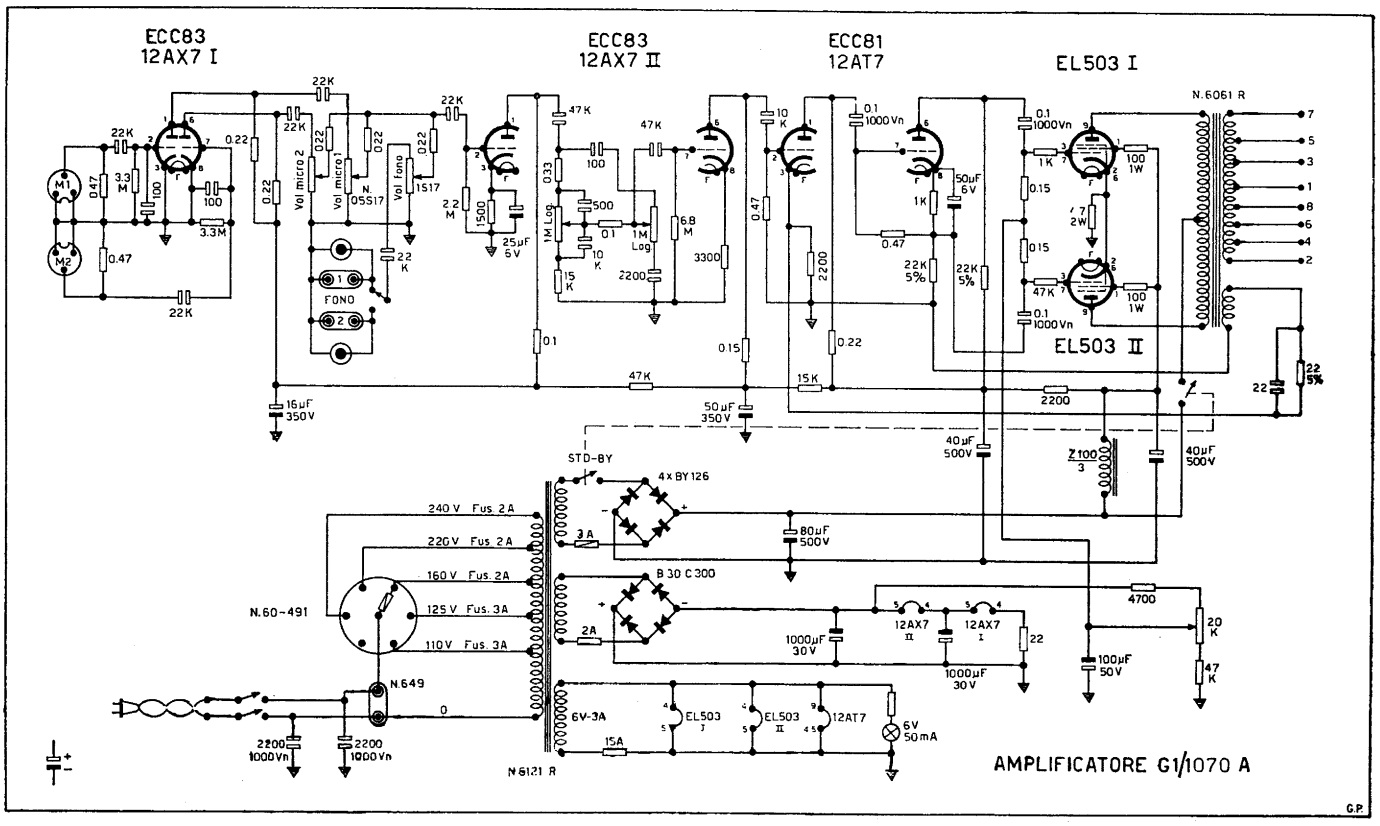
ECC83
12AX7 I
ECC83
12AX7 II
ECC81
12AT7
EL503 I
EL503 II
N.6061 R
Vol micro 2
Vol micro
Vol fono
N. 05517
N. 1517
FONO
STD-BY
4x BY126
B 30 C 300
240 V Fus. 2A
220 V Fus. 2A
160 V Fus. 2A
125 V Fus. 3A
110 V Fus. 3A
N.60-491
N.649
N 6121 R
6V-3A
EL503
12AT7
6V
50 mA
AMPLIFICATORE G1/1070 A
G.P.

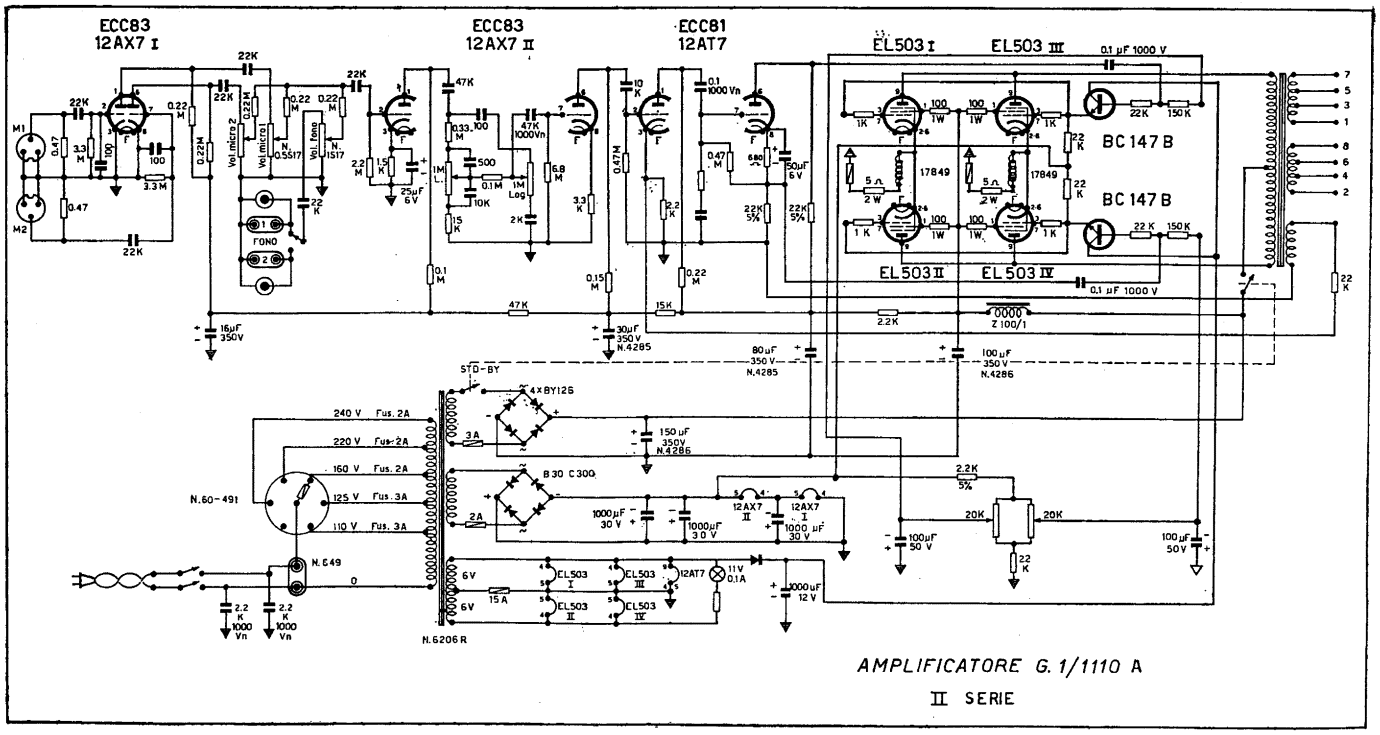
ECC83
12AX7 I
ECC83
12AX7 II
ECC81
12AT7
EL503 I
EL503 III
EL503 II
EL503 IV
BC 147 B
BC 147 B
Vol micro 2
Vol micro
Vol. fono
N. 05517
N. 1517
FONO
STD-BY
4x BY126
B 30 C 300
240 V Fus. 2A
220 V Fus. 2A
160 V Fus. 2A
125 V Fus. 3A
110 V Fus. 3A
N.60-491
N.649
N.6206 R
AMPLIFICATORE G. 1/1110 A
II SERIE

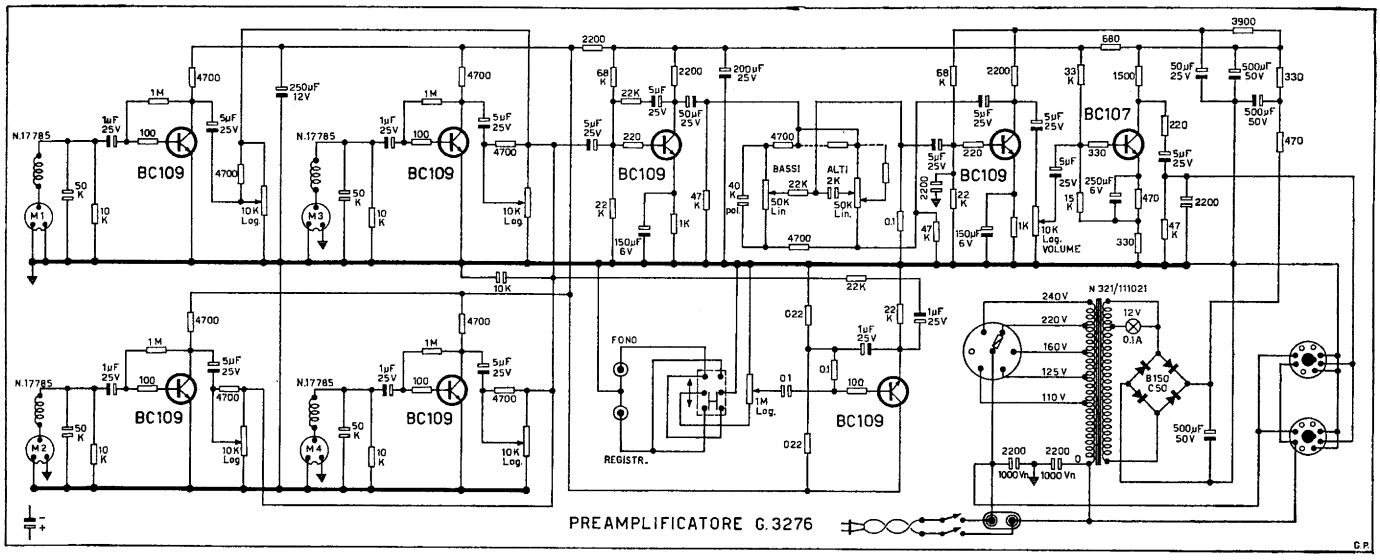
BC109
BC107
N.17785
M1
M2
M3
M4
BASSI
ALTI
FONO
REGISTR.
N 321/111021
B150 C50
PREAMPLIFICATORE G.3276

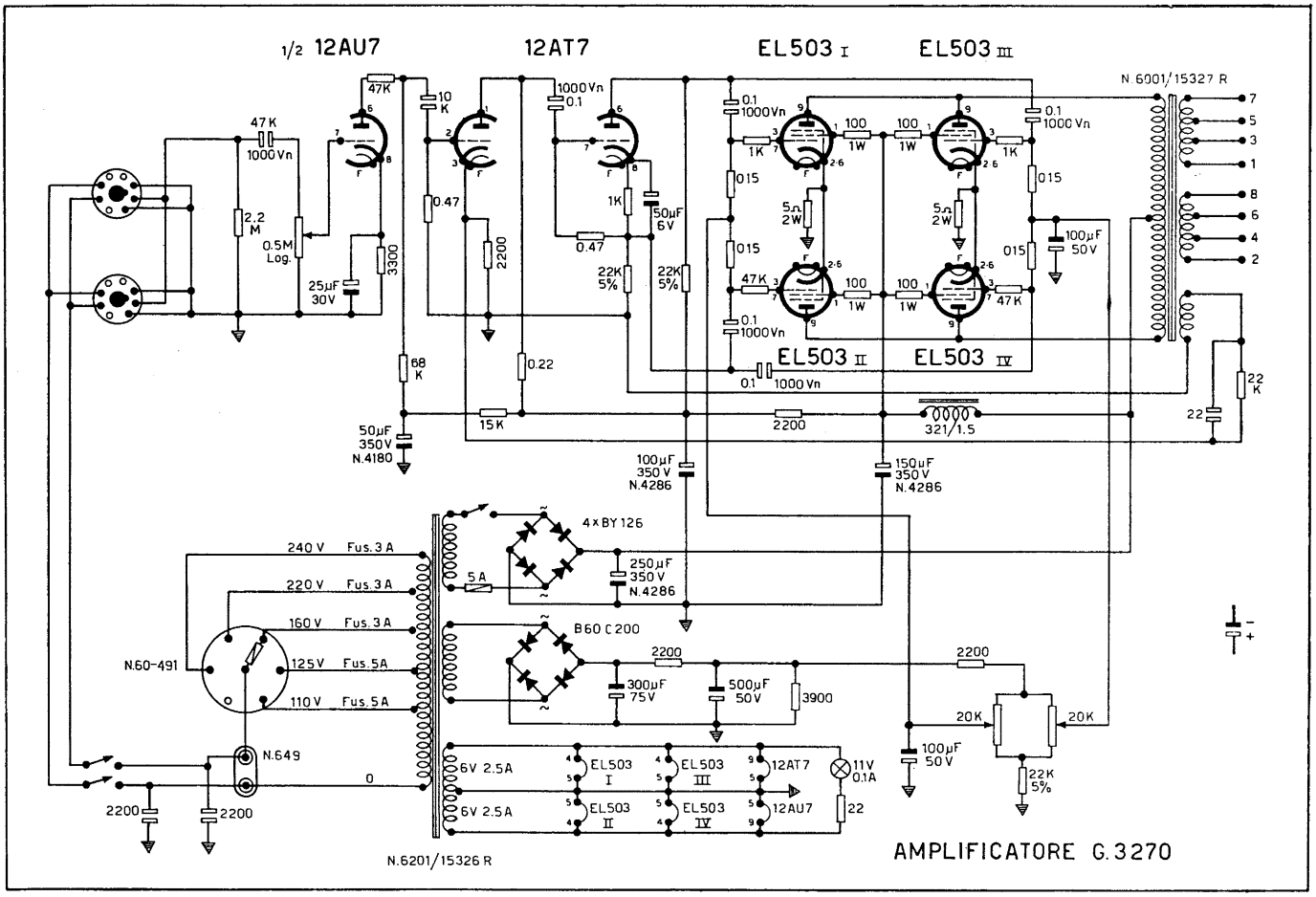
1/2 12AU7
12AT7
EL503 I
EL503 II
EL503 III
EL503 IV
N.6001/15327 R
4 x BY 126
B60 C200
N.60-491
N.649
N.6201/15326 R
321/1.5
N.4180
N.4286
AMPLIFICATORE G.3270

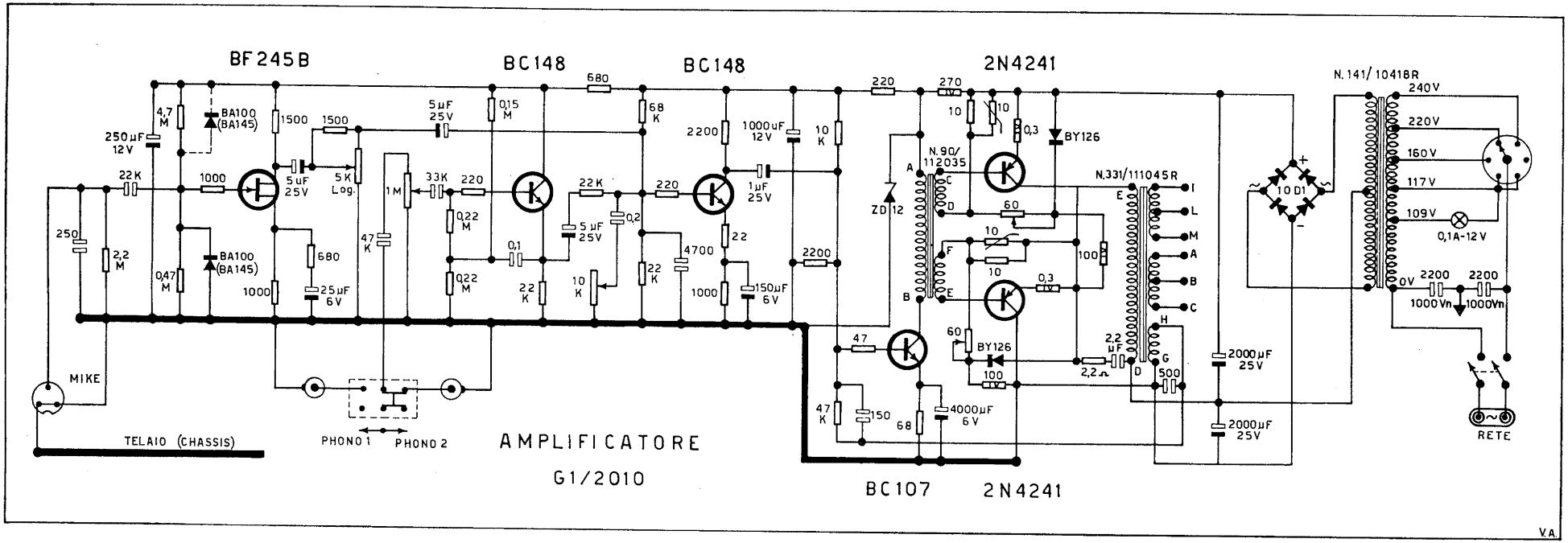
BF245B
BC148
BC148
2N4241
N. 141/ 10418R
240V
220V
160V
117V
109V
0,1A-12V
0V
2200
2200
1000Vn
1000Vn
N.90/ 112035
N.331/111045R
BY126
ZD 12
10 D1
2000µF 25V
2000µF 25V
4000µF 6V
BC107
2N4241
MIKE
TELAIO (CHASSIS)
PHONO 1
PHONO 2
AMPLIFICATORE
G1/2010
RETE
V.A.

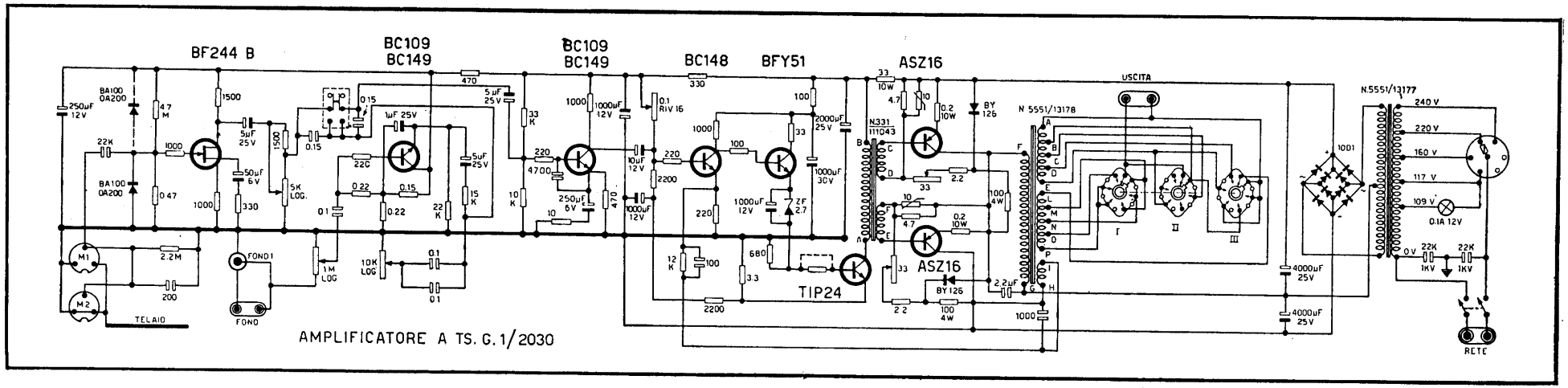
BF244 B
BC109
BC149
BC109
BC149
BC148
BFY51
ASZ16
USCITA
N.5551/13177
240 V
220 V
160 V
117 V
109 V
0.1A 12V
0V
N 5551/13178
N331/ 111043
BY 126
TIP24
ASZ16
4000µF 25V
4000µF 25V
TELAIO
FONO
FONO1
AMPLIFICATORE A TS. G. 1/2030
RETE

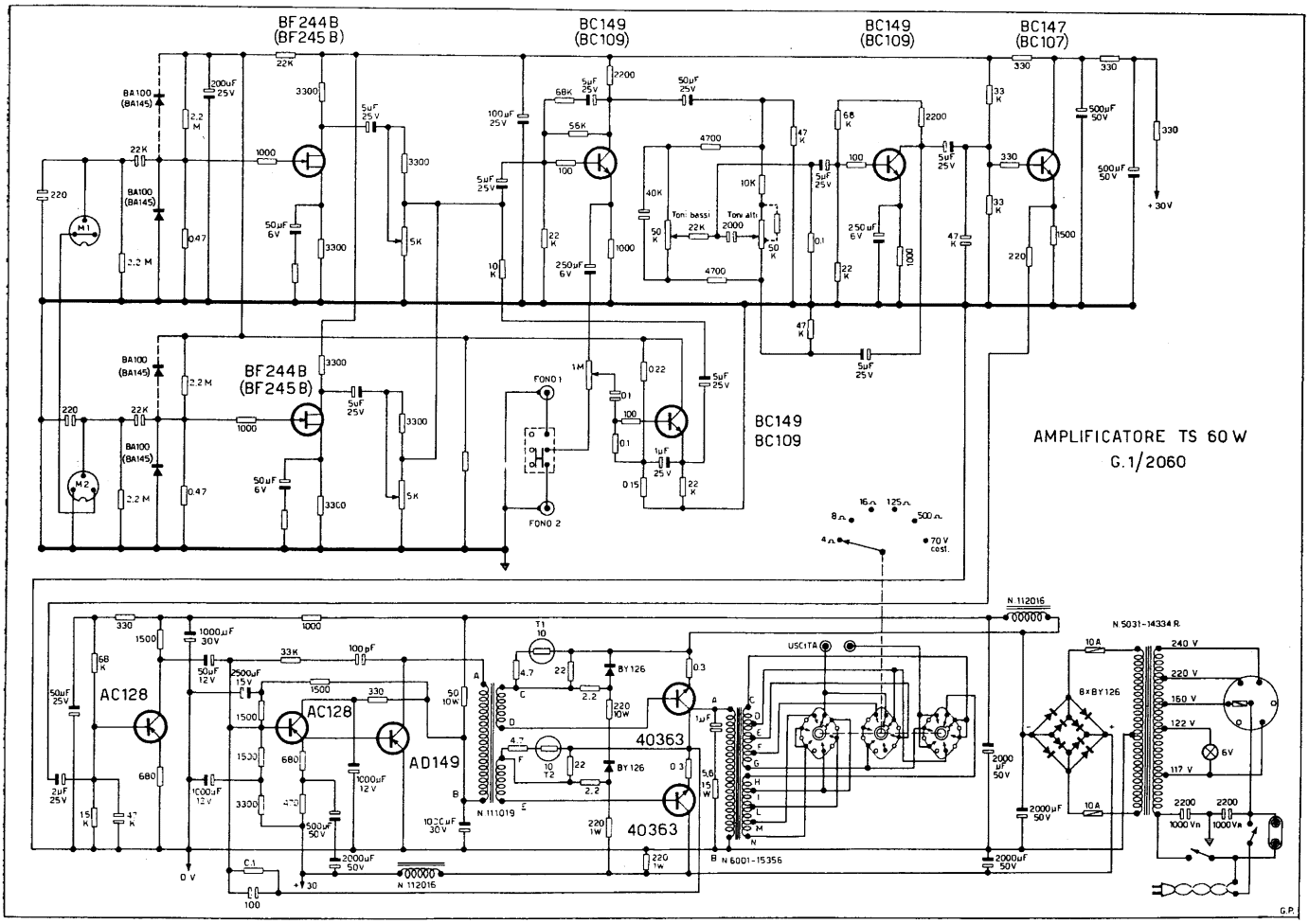
BF244B
(BF245B)
BC149
(BC109)
BC149
(BC109)
BC147
(BC107)
BA100
(BA145)
BF244B
(BF245B)
BC149
BC109
AMPLIFICATORE TS 60 W
G.1/2060
FONO 1
FONO 2
Toni bassi
Toni alti
AC128
AC128
AD149
40363
40363
BY126
8×BY126
USCITA
N.112016
N.5031-14334 R.
N.111019
N.6001-15356
240 V
220 V
160 V
122 V
117 V
6V
0 V
+30
G.P.

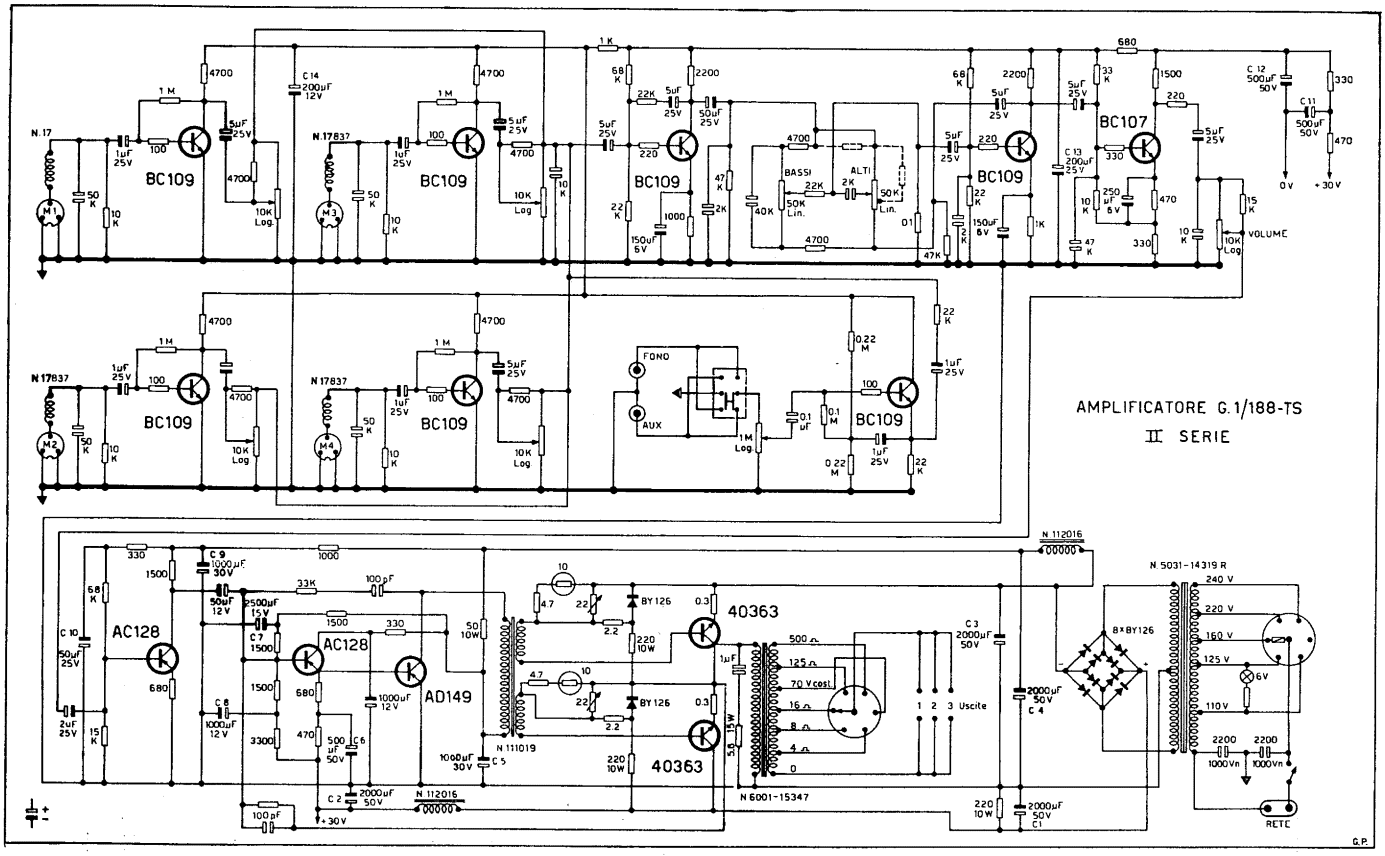
BC109
BC107
BASSI
ALTI
VOLUME
FONO
AUX
AMPLIFICATORE G.1/188-TS
II SERIE
AC128
AC128
AD149
40363
40363
BY126
8×BY126
N.112016
N.5031-14319 R
N.111019
N.6001-15347
70 V cost.
Uscite
RETE
0 V
+30 V
G.P.

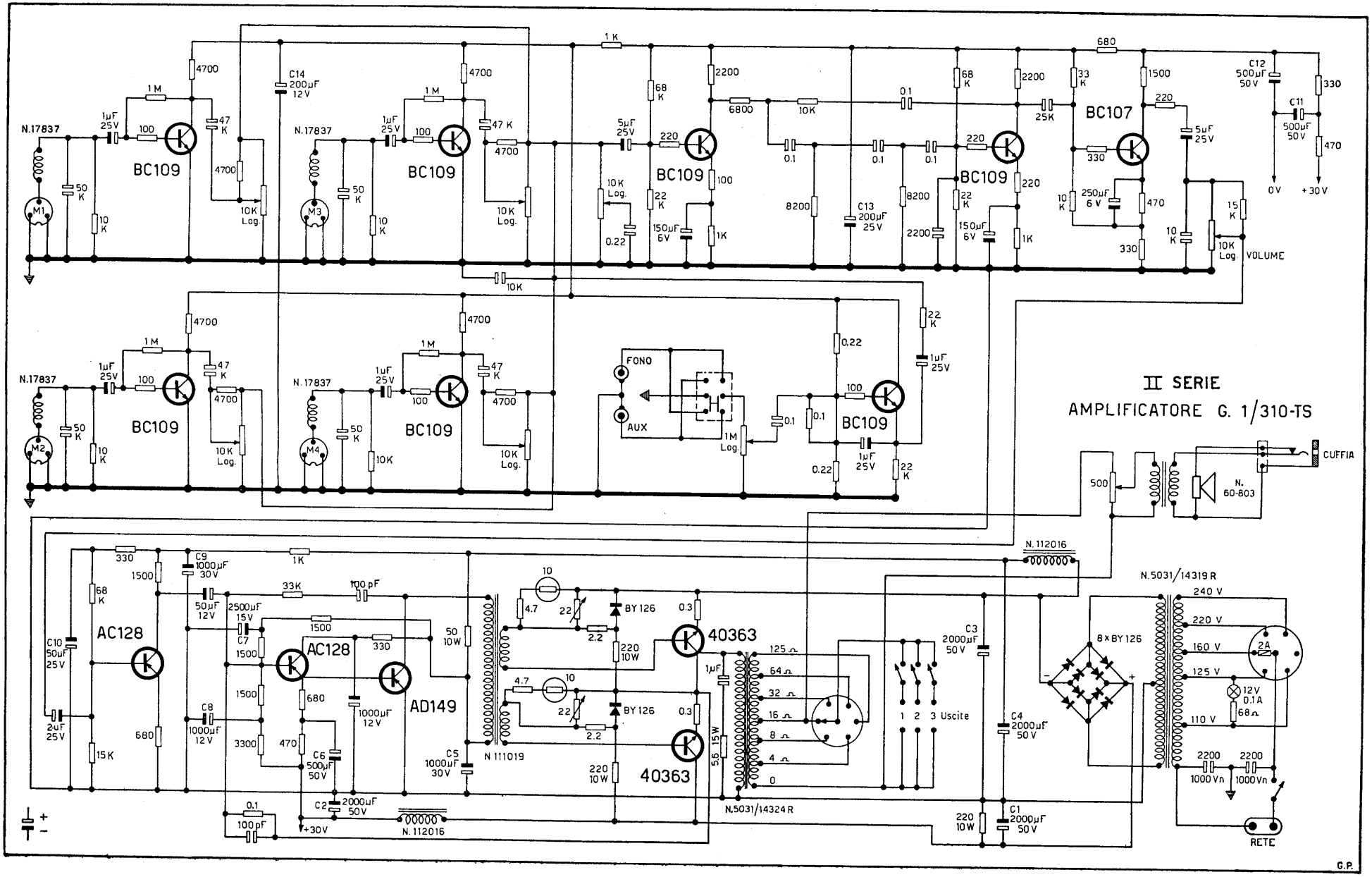
II SERIE
AMPLIFICATORE G. 1/310-TS
BC109
BC107
AC128
AD149
40363
BY 126
8 x BY 126
N.17837
N.112016
N.5031/14319 R
N.5031/14324 R
N 111019
N. 60-803
FONO
AUX
VOLUME
CUFFIA
RETE
0 V
+30 V
Uscite
G.P.

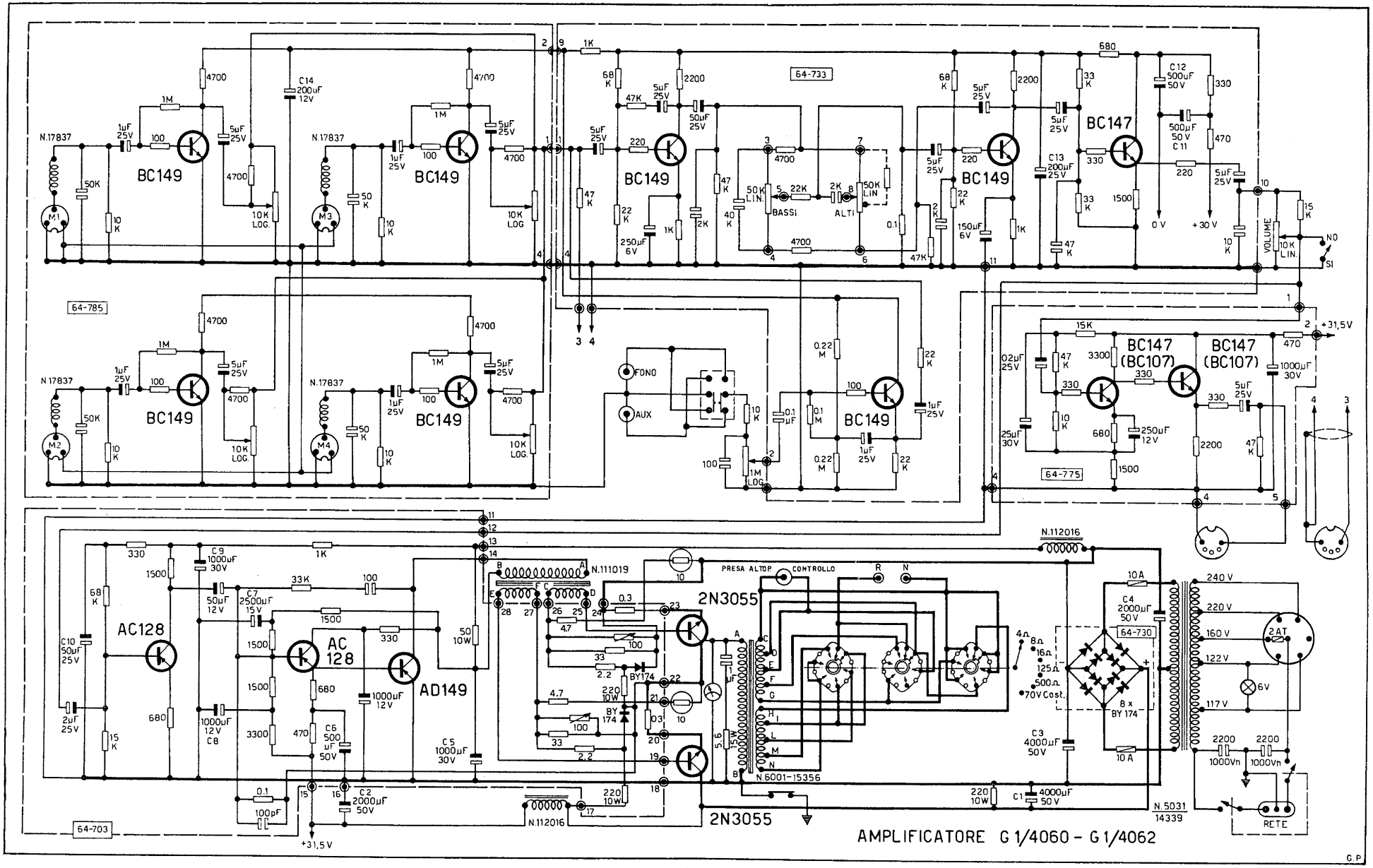
AMPLIFICATORE G 1/4060 - G 1/4062
64-733
64-785
64-775
64-730
64-703
BC149
BC147
BC147 (BC107)
AC128
AD149
2N3055
N.17837
N.111019
N.112016
N.6001-15356
N.5031
14339
PRESA ALTOP.
CONTROLLO
FONO
AUX
BASSI
ALTI
VOLUME
RETE
8 x BY 174
BY174
+31,5 V
+30 V
0 V
240 V
220 V
160 V
122 V
117 V
6V
2AT
G.P

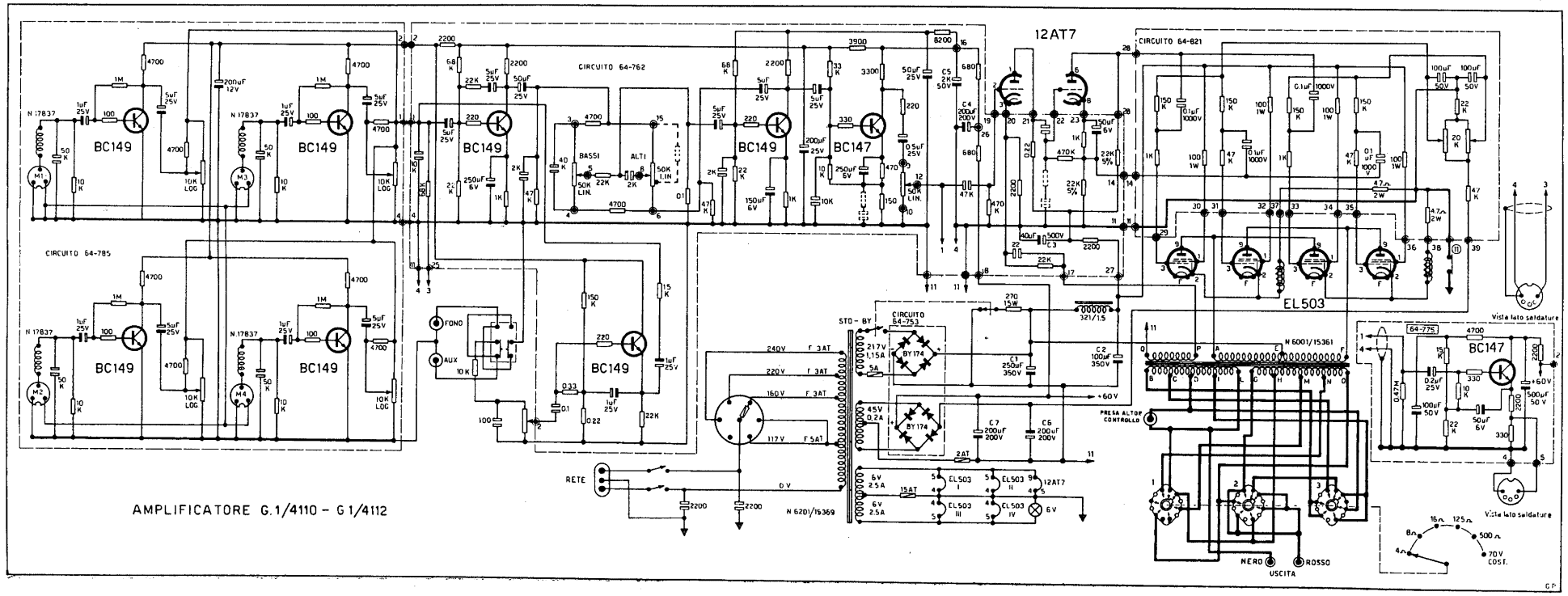
AMPLIFICATORE G.1/4110 - G 1/4112
CIRCUITO 64-785
CIRCUITO 64-762
CIRCUITO 64-821
CIRCUITO 64-753
CIRCUITO 64-775
BC149
BC147
12AT7
EL503
BY174
N 17837
N 6001/15361
N 6201/15369
321/1.5
FONO
AUX
RETE
BASSI
ALTI
STD - BY
PRESA ALTOP CONTROLLO
NERO
ROSSO
USCITA
Vista lato saldature
70 V COST.

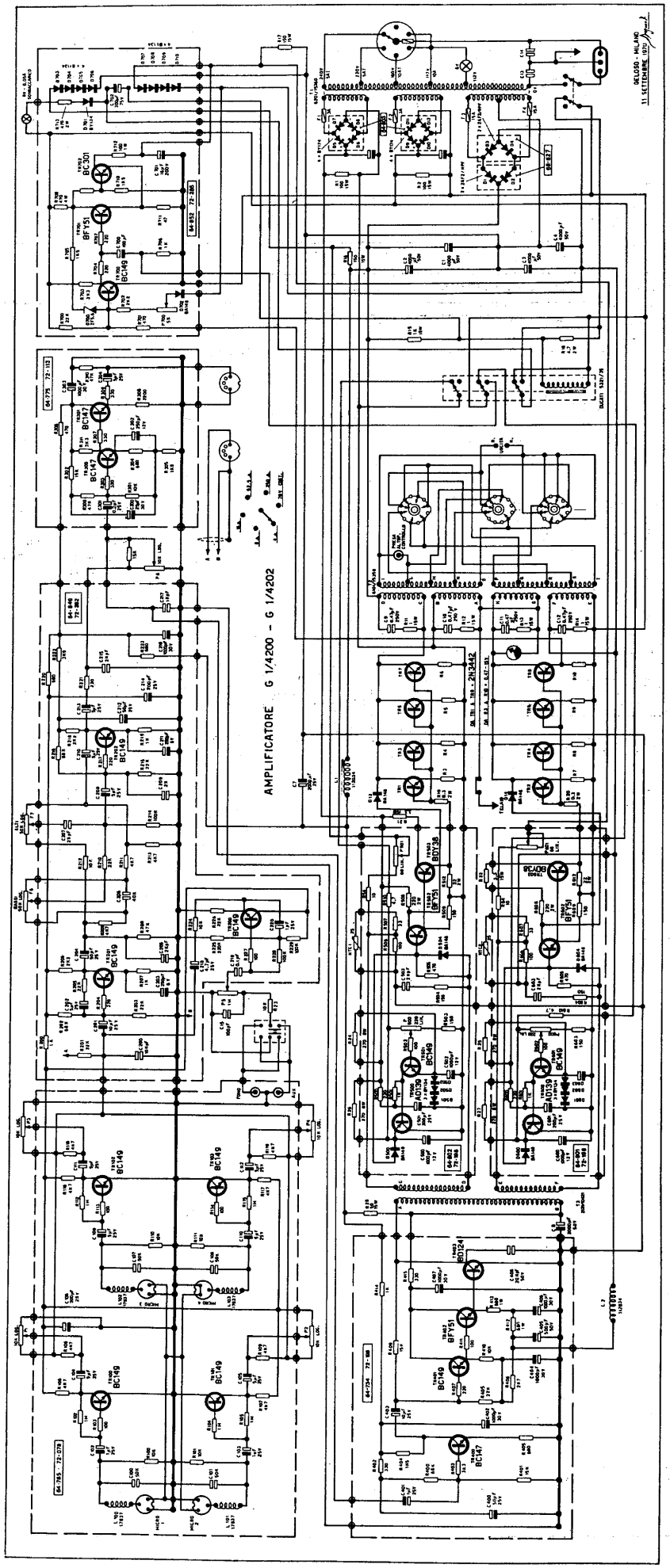
AMPLIFICATORE G 1/4200 - G 1/4202
DELCO - MILANO
11 SETTEMBRE 1971

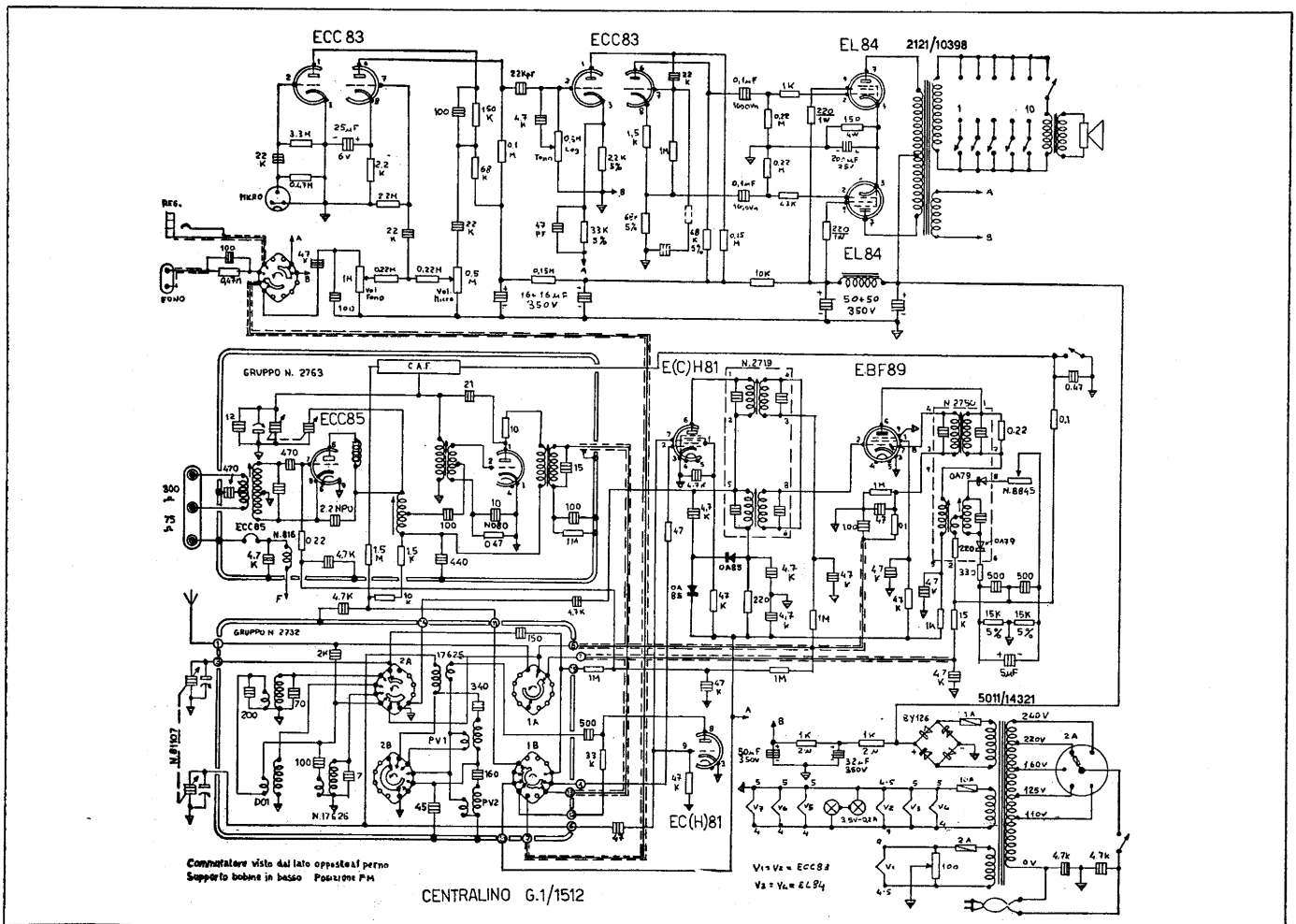
ECC 83
ECC83
EL 84
2121/10398
EL84
GRUPPO N. 2763
C.A.F.
ECC85
E(C)H81
EBF89
GRUPPO N 2732
EC(H)81
5011/14321
Commutatore visto dal lato opposto al perno
Supporto bobine in basso Posizione FM
CENTRALINO G.1/1512

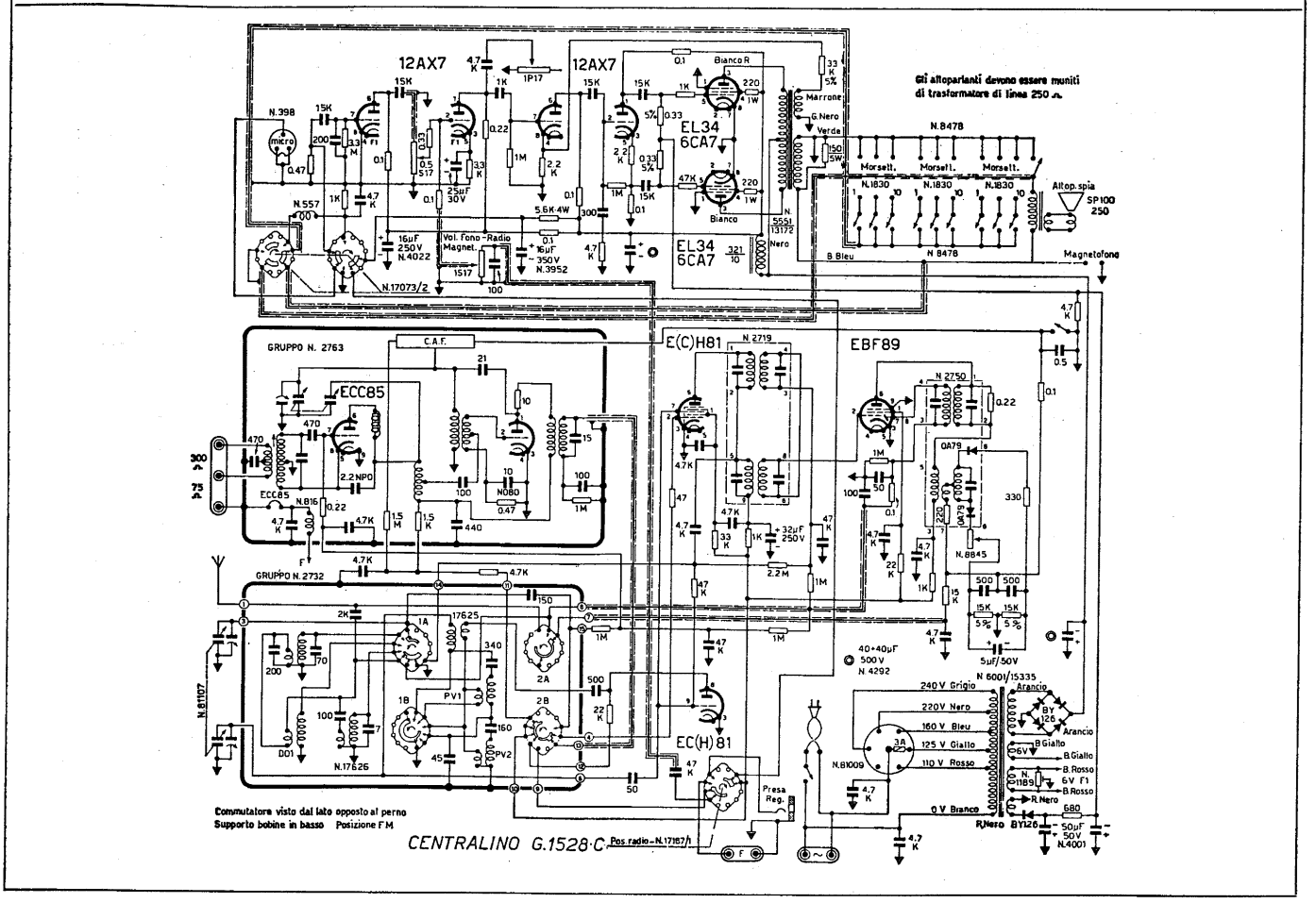
12AX7
12AX7
EL34
6CA7
EL34
6CA7
Gli altoparlanti devono essere muniti di trasformatore di linea 250 Ω
N.8478
Morsett.
Altop.spia
SP100
250
Magnetofono
GRUPPO N. 2763
C.A.F.
ECC85
E(C)H81
EBF89
GRUPPO N.2732
EC(H)81
Commutatore visto dal lato opposto al perno
Supporto bobine in basso Posizione FM
CENTRALINO G.1528·C

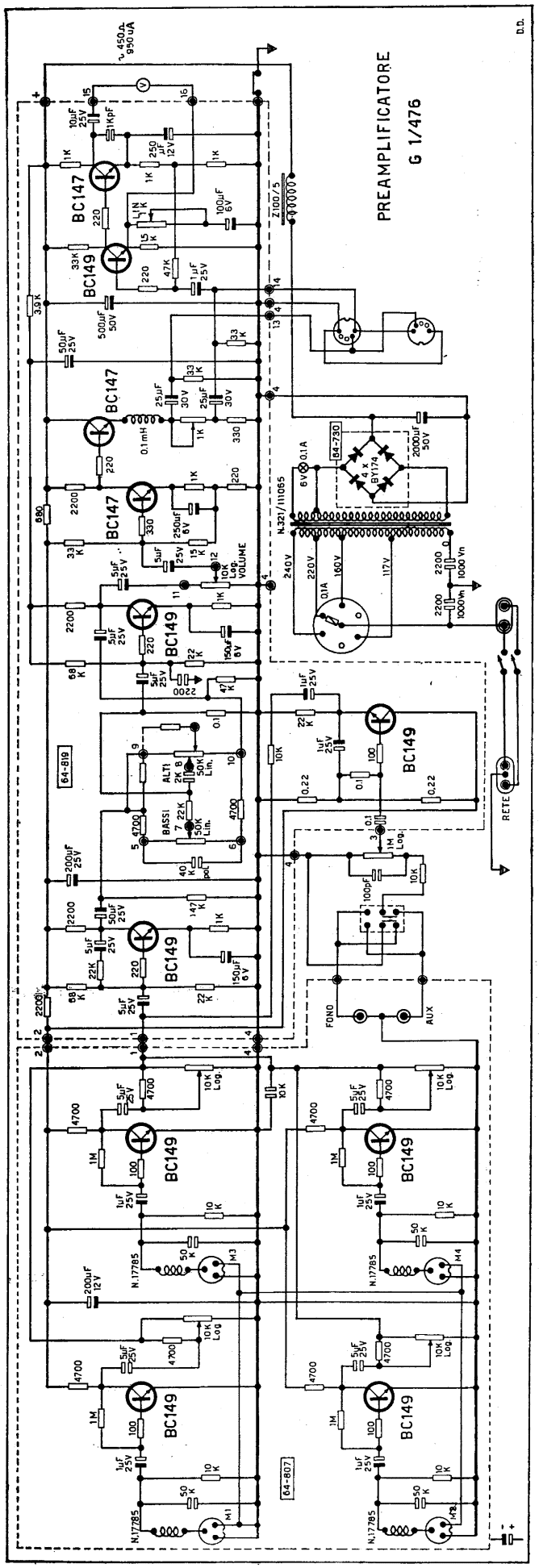
PREAMPLIFICATORE
G 1/476
BC147
BC149
64-819
64-807
64-730
N.321/111065
N.17785
ALT1
BASS1
VOLUME
FONO
AUX
RETE

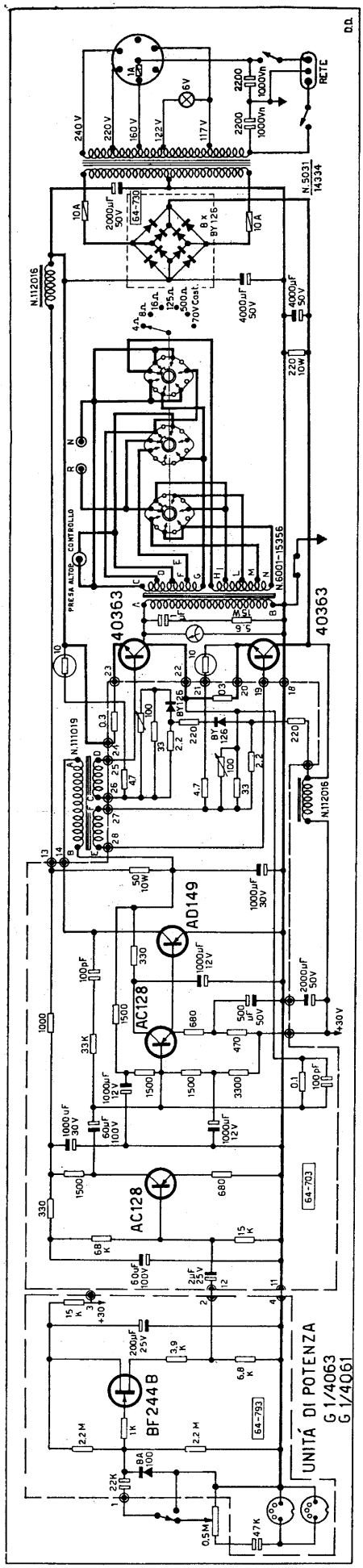
UNITÀ DI POTENZA
G 1/4063
G 1/4061
40363
AD149
AC128
BF244B
64-730
64-703
64-793
N.112016
N.111019
N.6001-15356
N.5031
14334
RETE

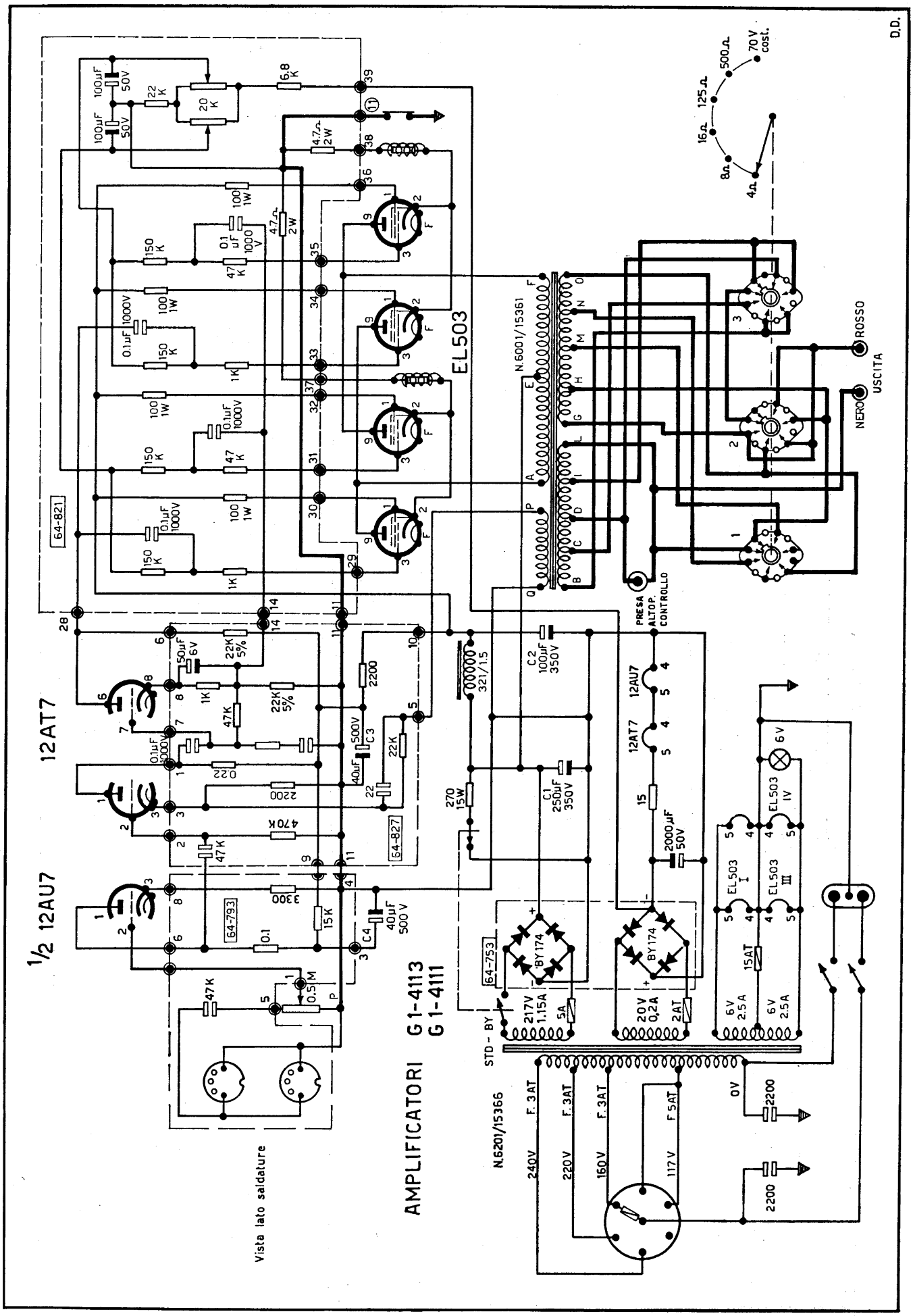
AMPLIFICATORI G 1-4113
G 1-4111
12AT7
1/2 12AU7
EL503
N.6001/15361
N.6201/15366
Vista lato saldature
PRESA ALTOP. CONTROLLO
ROSSO
USCITA
NERO
STD - BY
D.D.

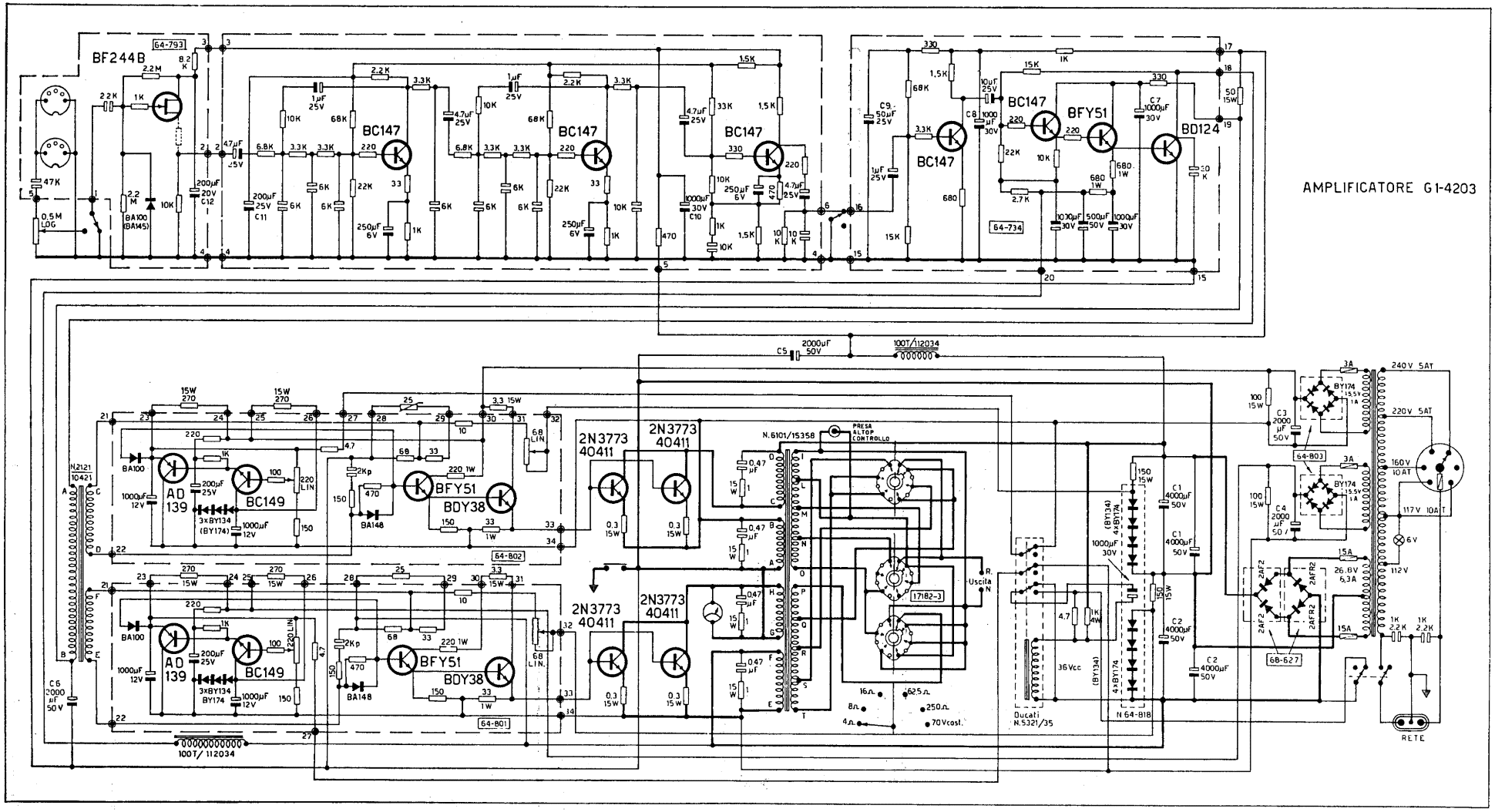

NOTA - Questo schema elettrico vale anche per l'amplificatore finale di potenza G 1/4201, che differisce dal G 1/4203 solo per la differente verniciatura del pannello frontale e perchè viene fornito già montato in mobile metallico.

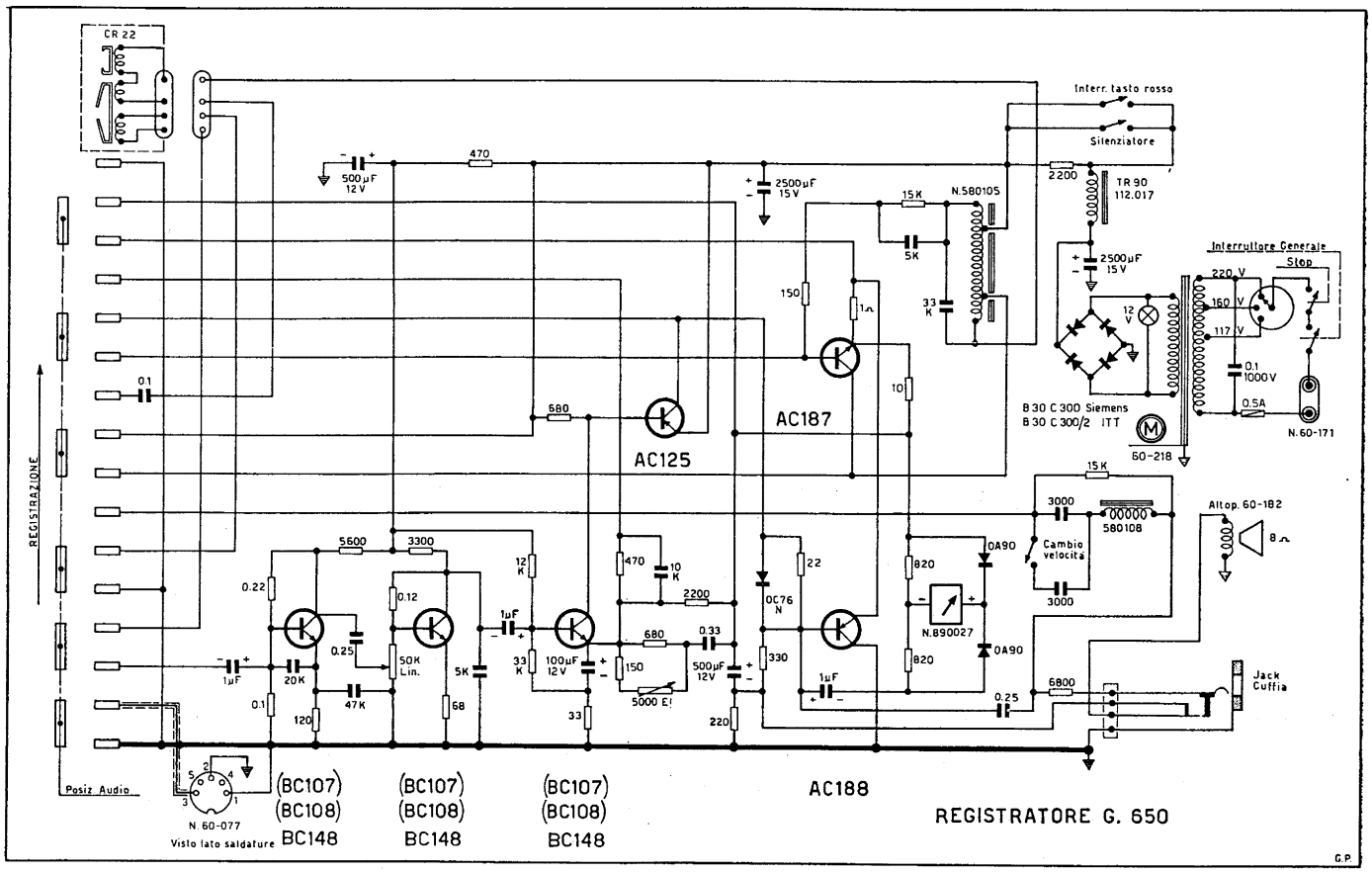

G 1/426 - Cassetto con guide scorrevoli, serie « Rack » standard 19", comprendente un registratore G 650 ed un commutatore selettore di ingressi (non riportato nello schema), che consente di convogliare al registratore i segnali derivati da fino a quattro amplificatori installati nella centrale, oppure dal microfono in dotazione al registratore.

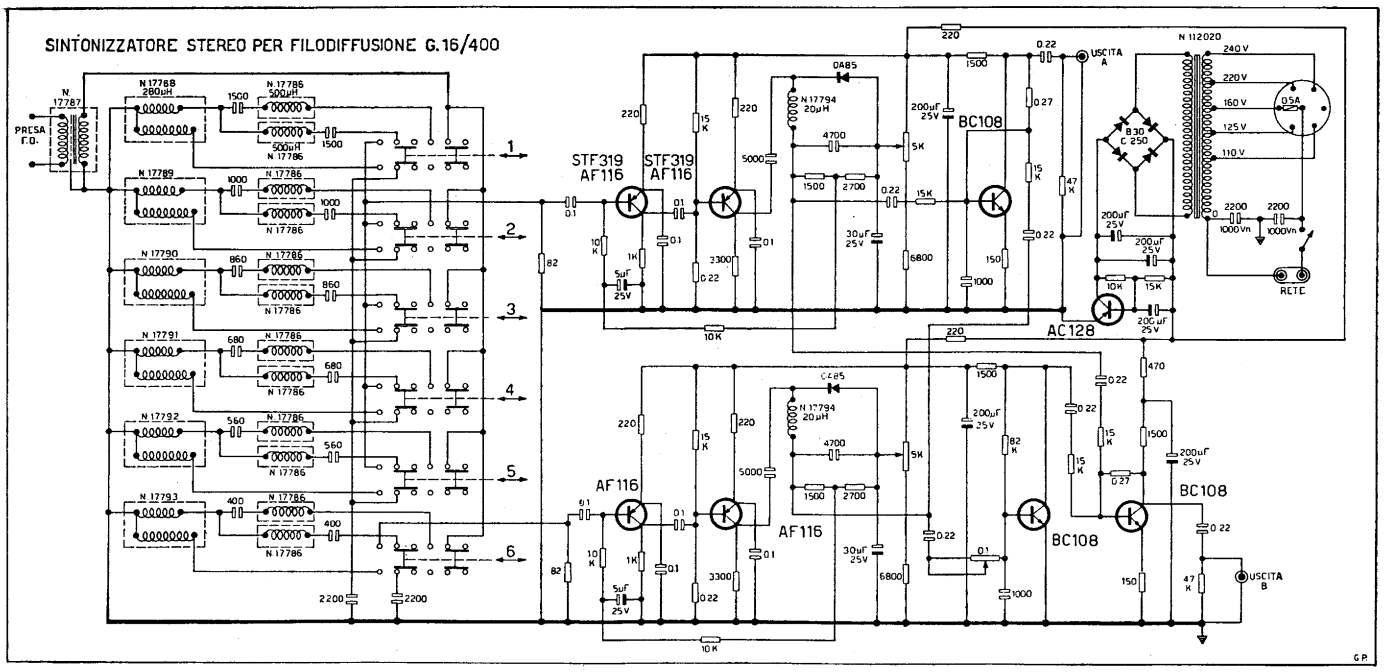

G 1/428 - Pannello da 3 unità, serie « Rack » standard 19", nel quale è montato un sintonizzatore per Filodiffusione G 16/400, senza mobile in legno, con schermo metallico.

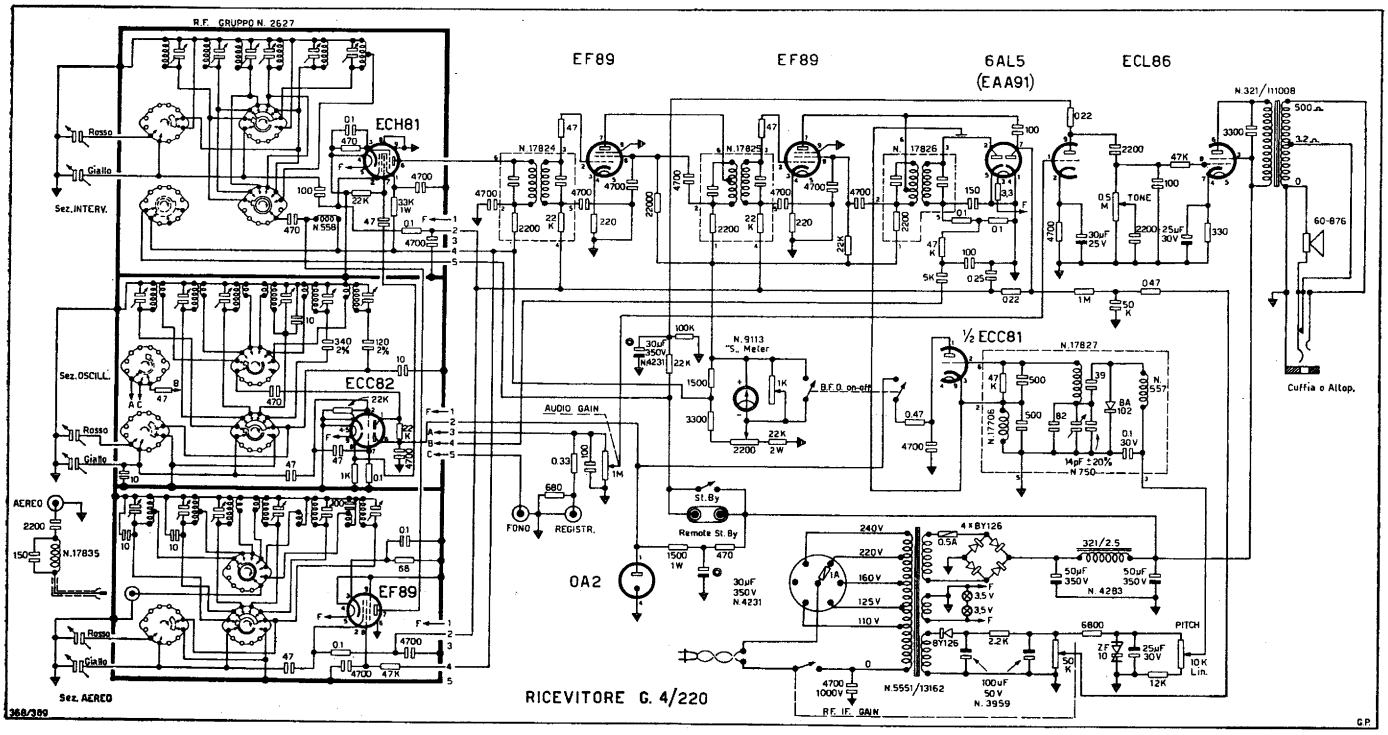

G 1/432 - Pannello da 5 unità, serie « Rack » standard 19", nel quale è montato un ricevitore semiprofessionale G 4/220 a 6 gamme, per Onde Medie e 5 Onde Corte.

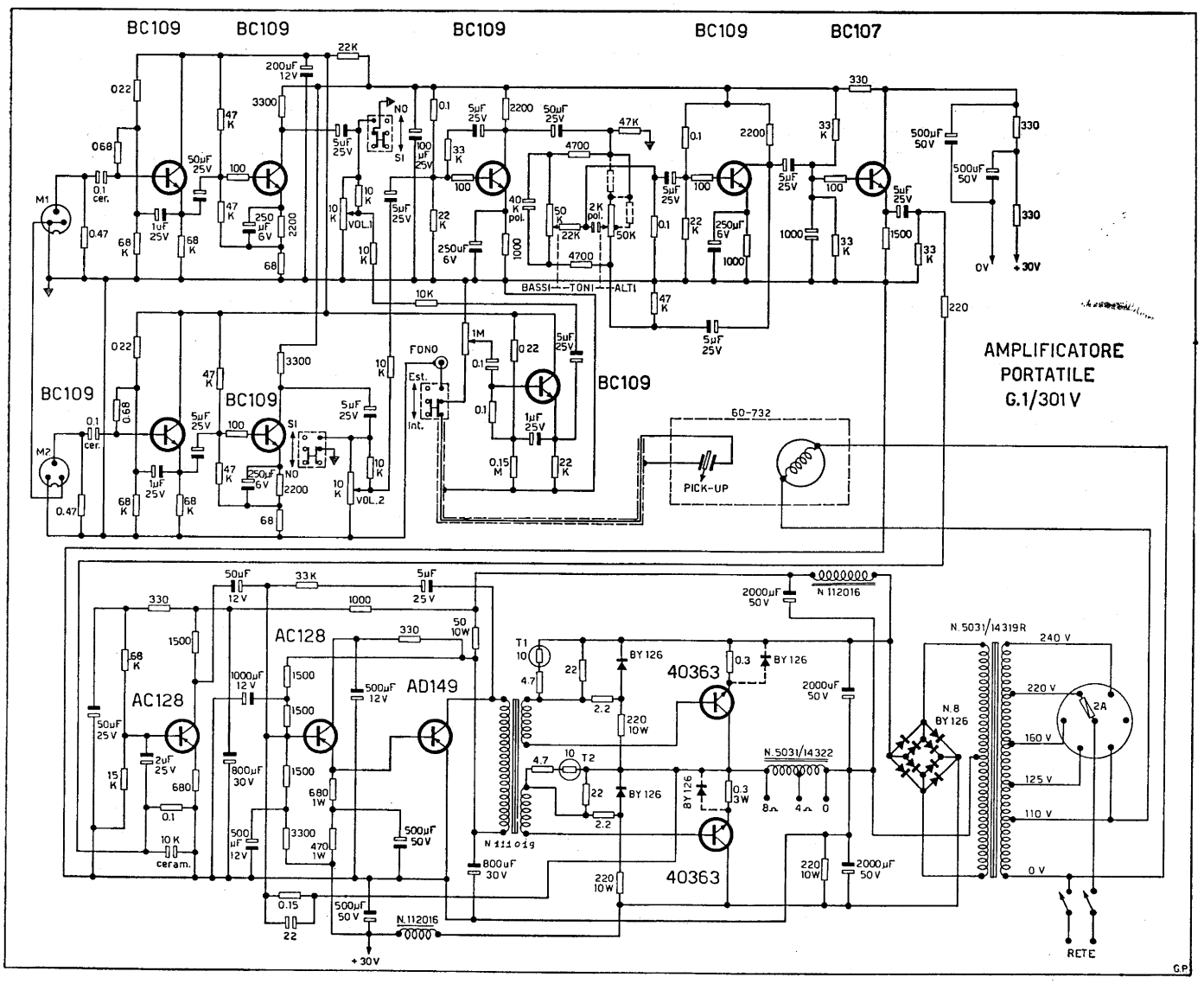

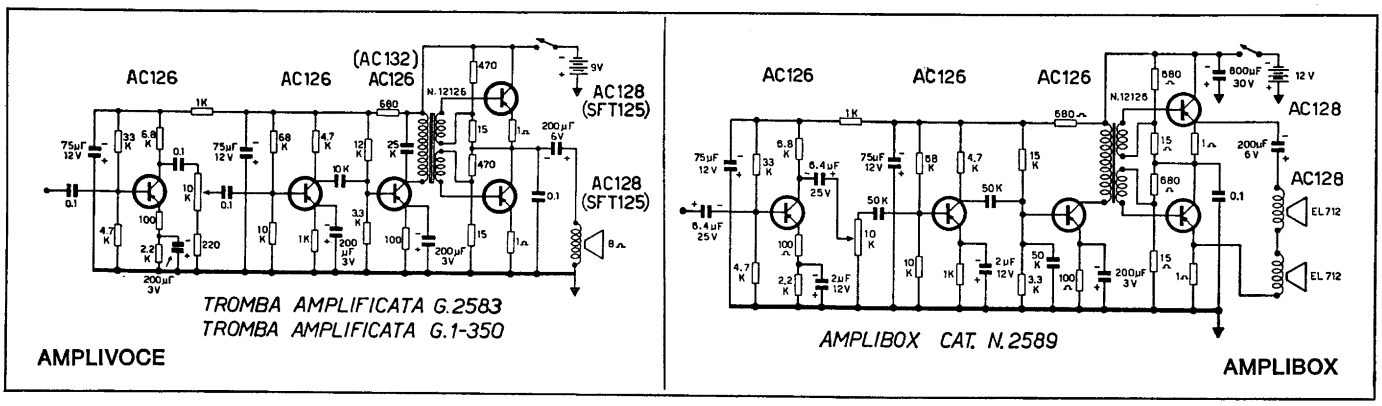

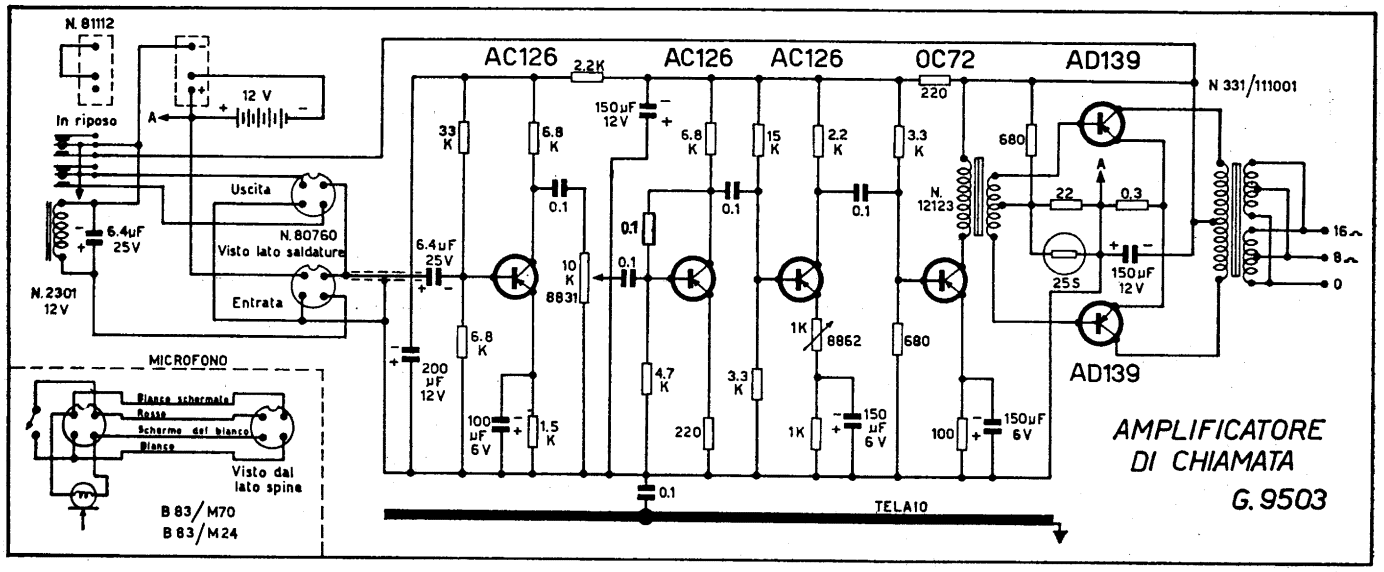

NOTA - Per alimentazione con tensione alternata di rete usare l'alimentatore G 2/1.

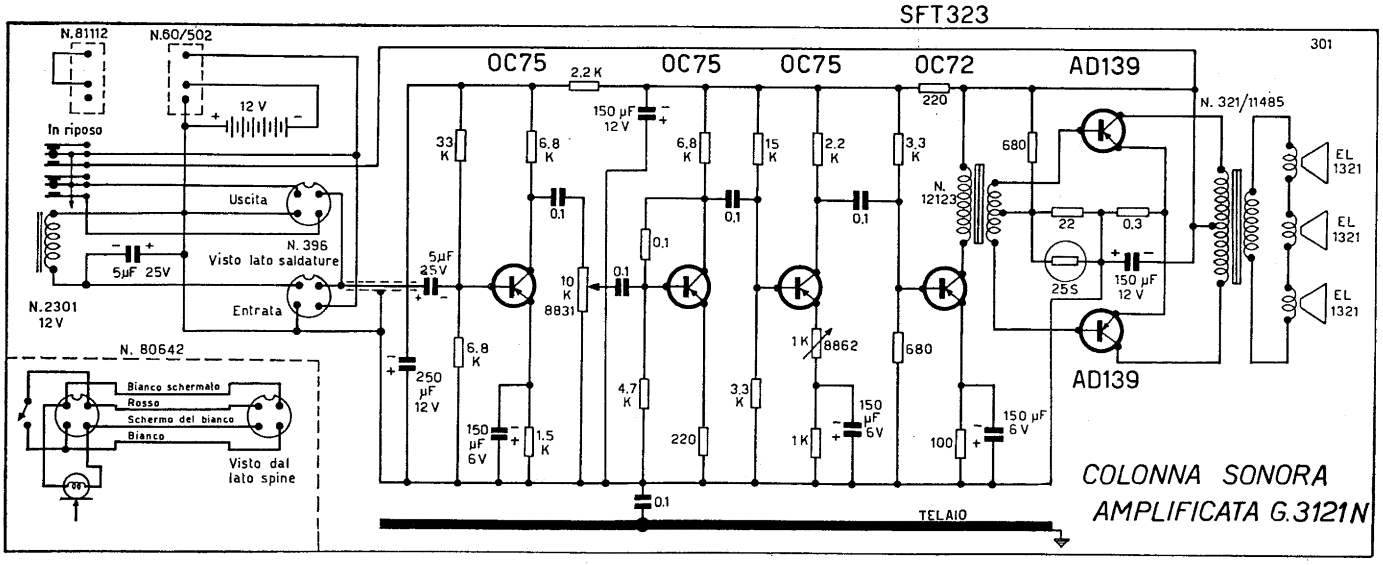

G 3126 - Ha lo stesso schema elettrico del G 3121 N. E' la versione per estensioni di impianto, senza microfono e con cavo di m 10 per collegamento al G 3121 N.

NOTA - Per alimentazione con tensione alternata di rete usare l'alimentatore G 2/1.

T1	R1	R2	R3	R4	R5
BF 244 A	1000	3300	3300	2200	33K
BF 244B	680	1500	1500	1000	22K

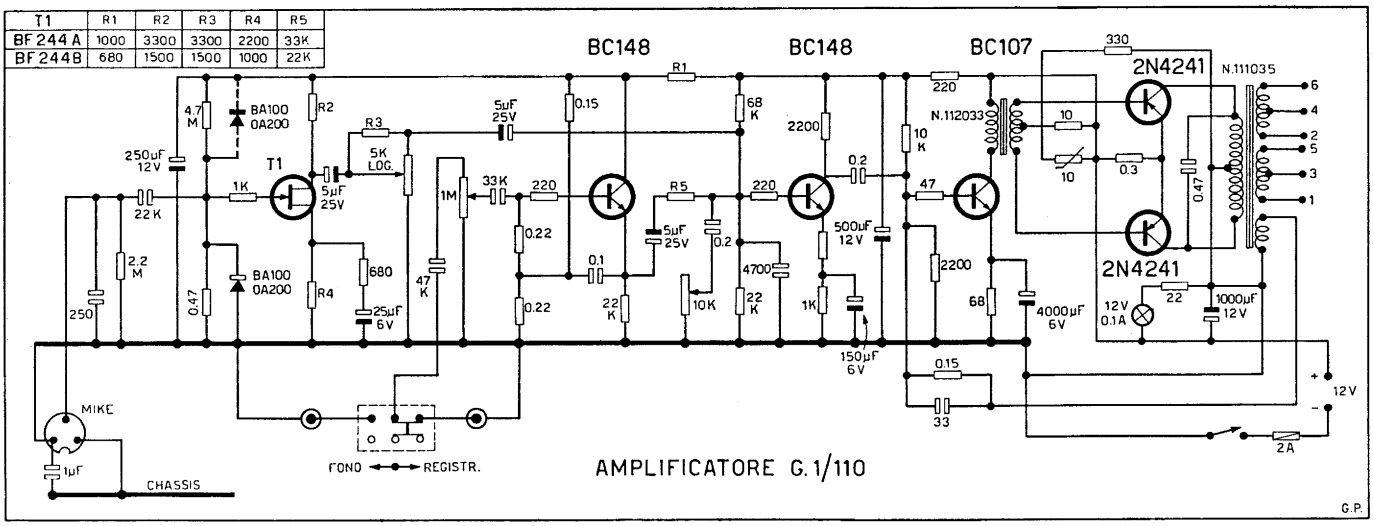

AMPLIFICATORE G. 1/110

T1	R1	R2	R3	R4	R5	R6
BF 244A	1000	3300	3300	2200	470	22K
BF 244B	220	1500	1500	1000	220	15K

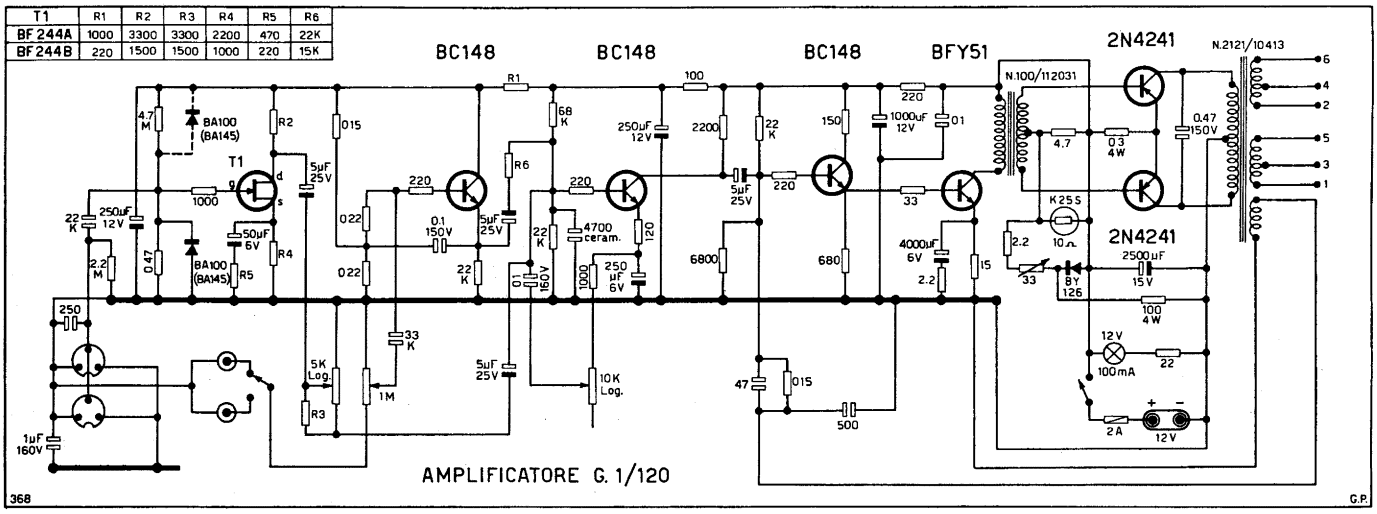

AMPLIFICATORE G. 1/120

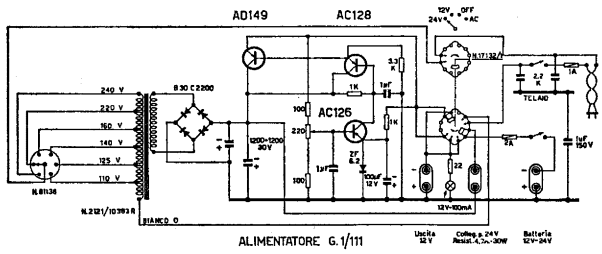

NOTA - Da usare solo per alimentazione del G 1/110.

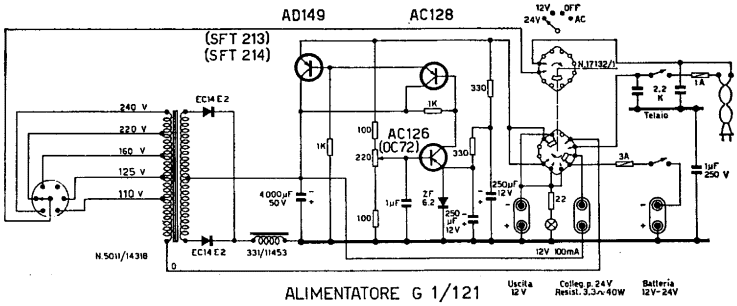

NOTA - Può essere usato per alimentare o l'amplificatore G 1/120 od il G 230.

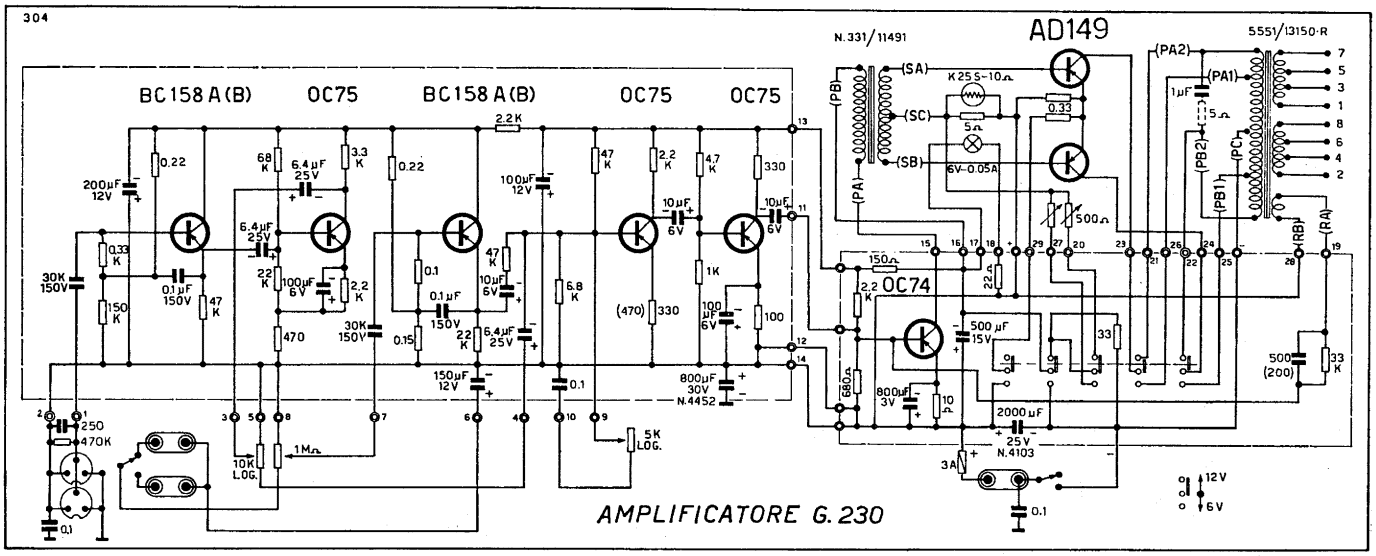

T1	R1	R2	R3	R4	R5	R6	R7
BF244A	470	1000	3300	3300	2200	680	22K
BF244B	330	470	1500	1500	1000	330	15K

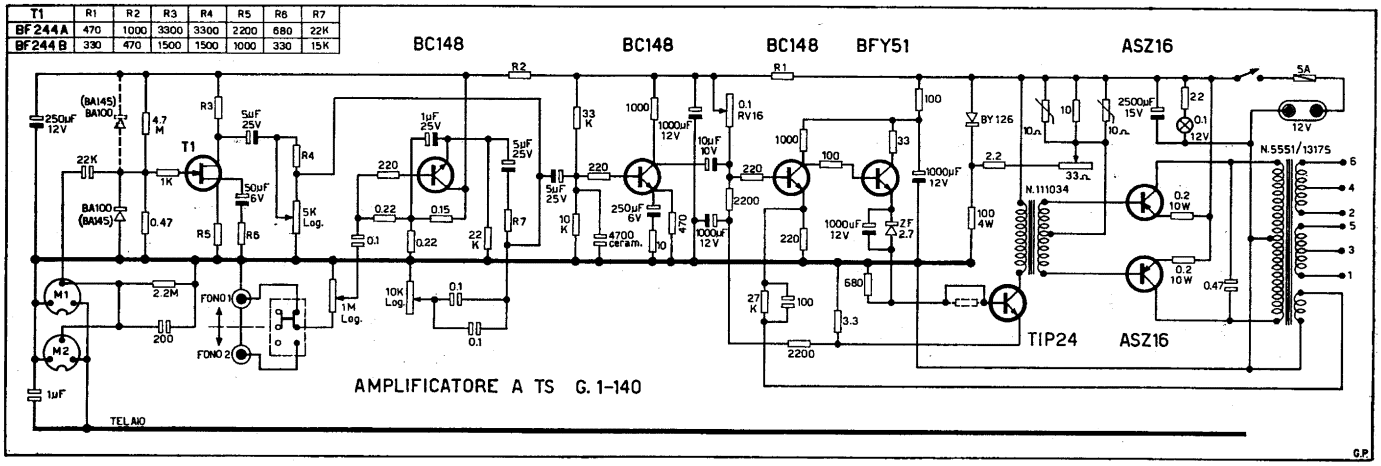

NOTA - Gli amplificatori G 1/140 e G 1/141 sono previsti per solo funzionamento con accumulatore tipo auto (capacità minima 50 Ah), rispettivamente a 12 oppure a 24 volt; non sono previsti per essi alimentatori a tensione alternata di rete.

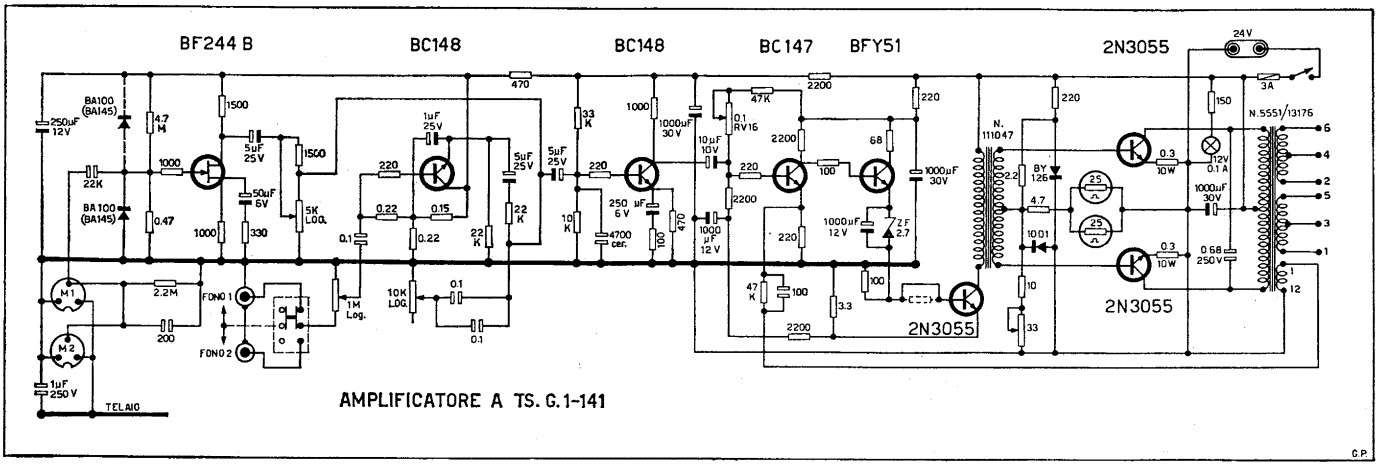

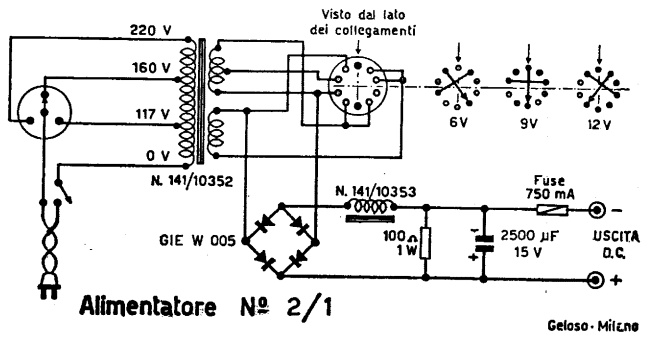

NOTA - Da usare per alimentazione con tensione alternata di rete degli apparecchi: G 9503, 3121, 3126. Tensione continua non stabilizzata. Carico max 0,9 A. Potenza 10 W.

NOTA - Da usare per alimentazione con tensione alternata di rete degli apparecchi: G 16/250, G 6/92, G 6/93, G 19/121, G 19/123. Tensione continua non stabilizzata. Carico max 0,3 A. Potenza 3 W.

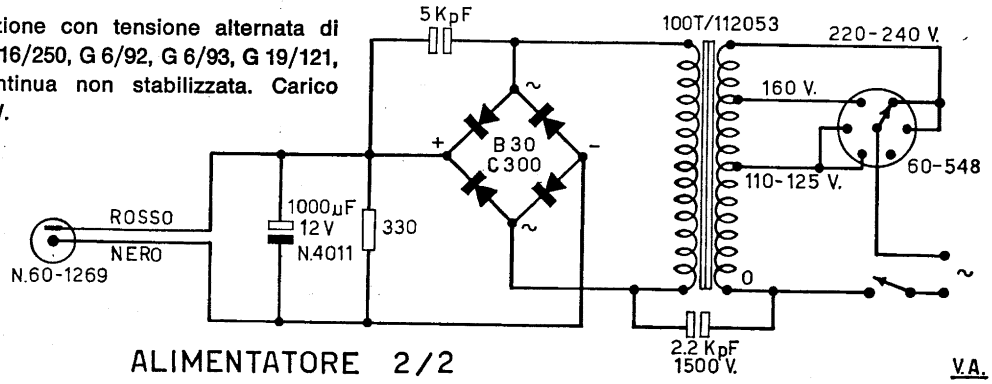

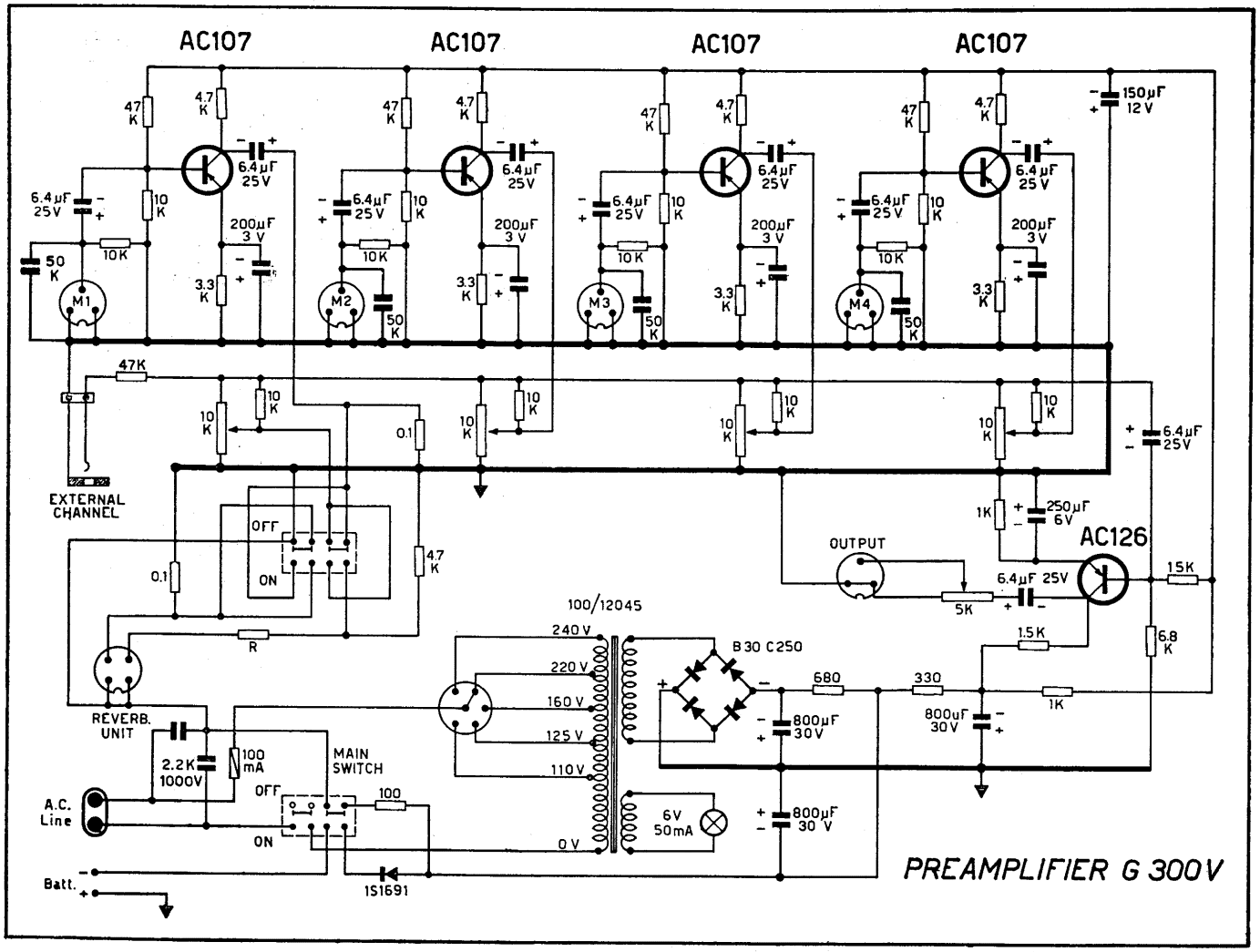

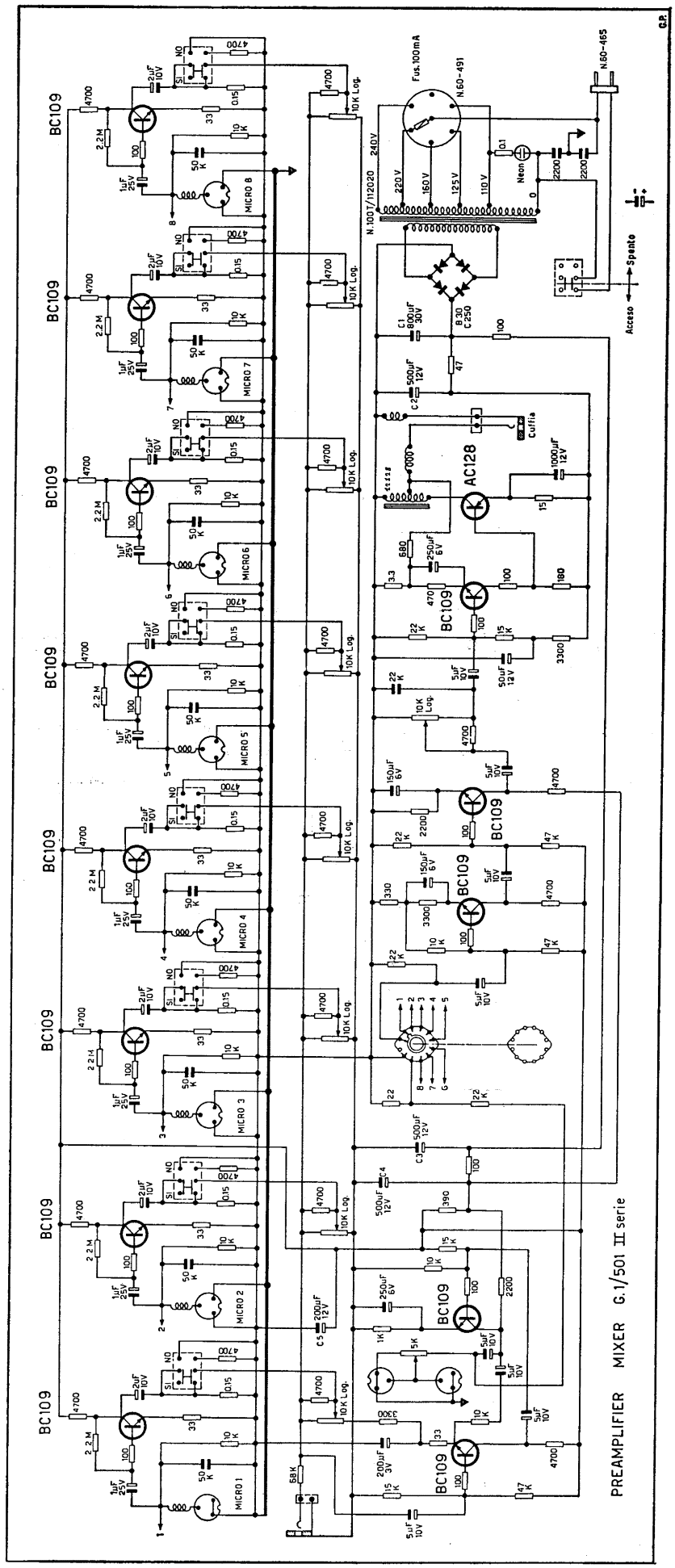
PREAMPLIFIER MIXER G.1/501 II serie
BC109
AC128
MICRO 1
MICRO 2
MICRO 3
MICRO 4
MICRO 5
MICRO 6
MICRO 7
MICRO 8
Fus.100mA
N.60-491
N.60-465
N.1001/112020
Neon
Cuffia
Acceso
Spento
G.P.

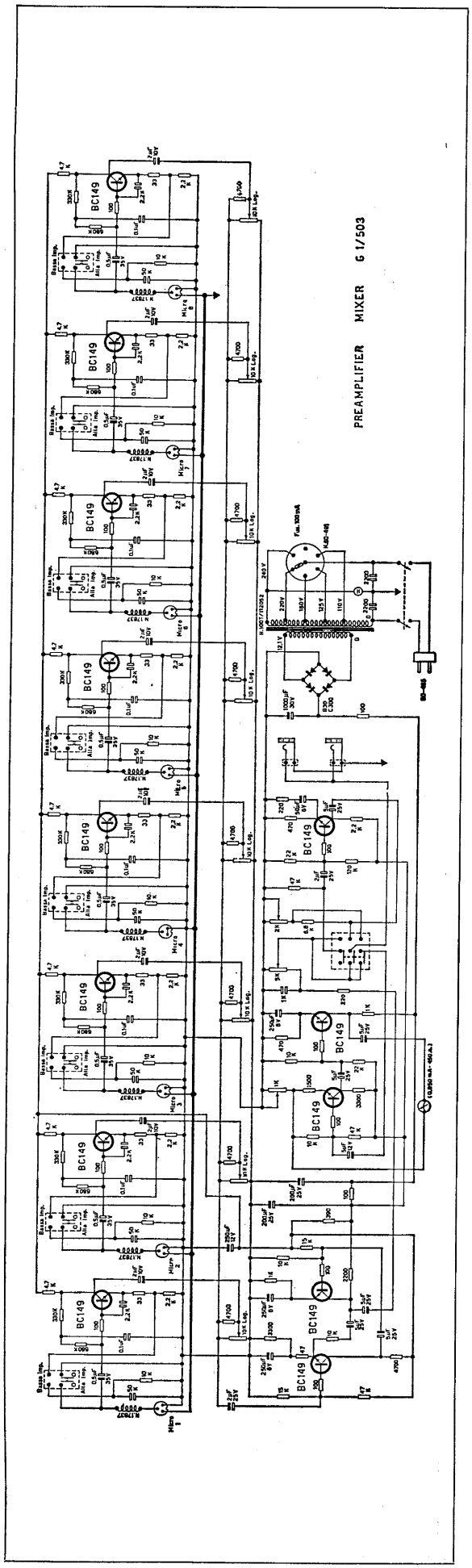
PREAMPLIFIER MIXER G 1/503
BC149

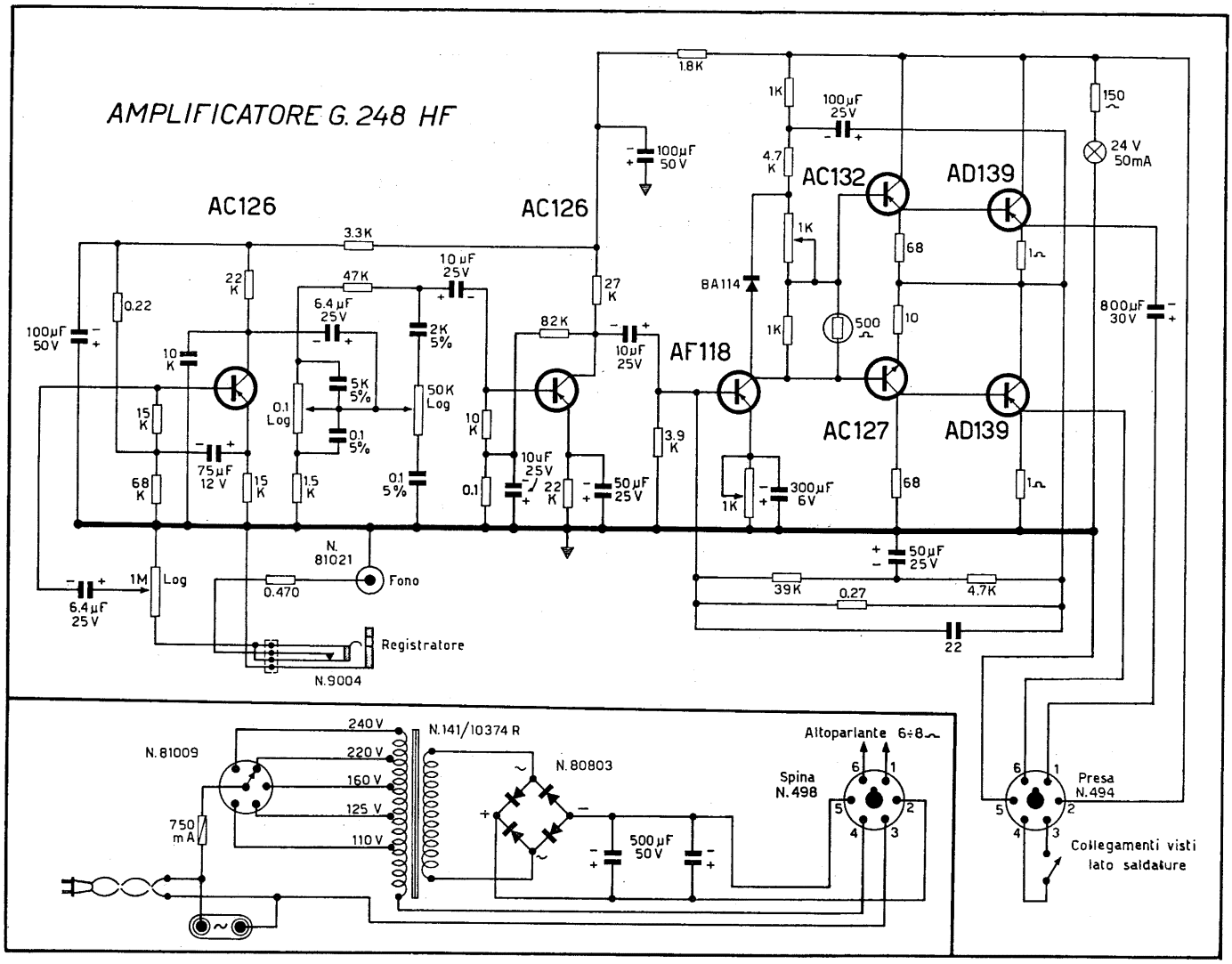
AMPLIFICATORE G. 248 HF
AC126
AC126
AC132
AD139
AF118
AC127
AD139
BA114
1.8K
1K
100µF 25V
100µF 50V
4.7 K
150
24 V 50mA
3.3K
10 µF 25V
47K
22 K
6.4 µF 25V
2K 5%
27 K
82K
10µF 25V
800µF 30V
100µF 50V
0.22
10 K
5K 5%
50K Log
0.1 Log
0.1 5%
15 K
75µF 12 V
68 K
15 K
1.5 K
0.1 5%
0.1
10 K
10uF 25V
22 K
50µF 25V
3.9 K
300µF 6V
68
10
500
1Ω
N. 81021
Fono
1M Log
0.470
6.4µF 25V
Registratore
N.9004
50µF 25V
39K
0.27
4.7K
22
N. 81009
240 V
220 V
160 V
125 V
110 V
N.141/10374 R
N. 80803
750 mA
500µF 50V
Altoparlante 6÷8Ω
Spina N.498
Presa N.494
Collegamenti visti lato saldature

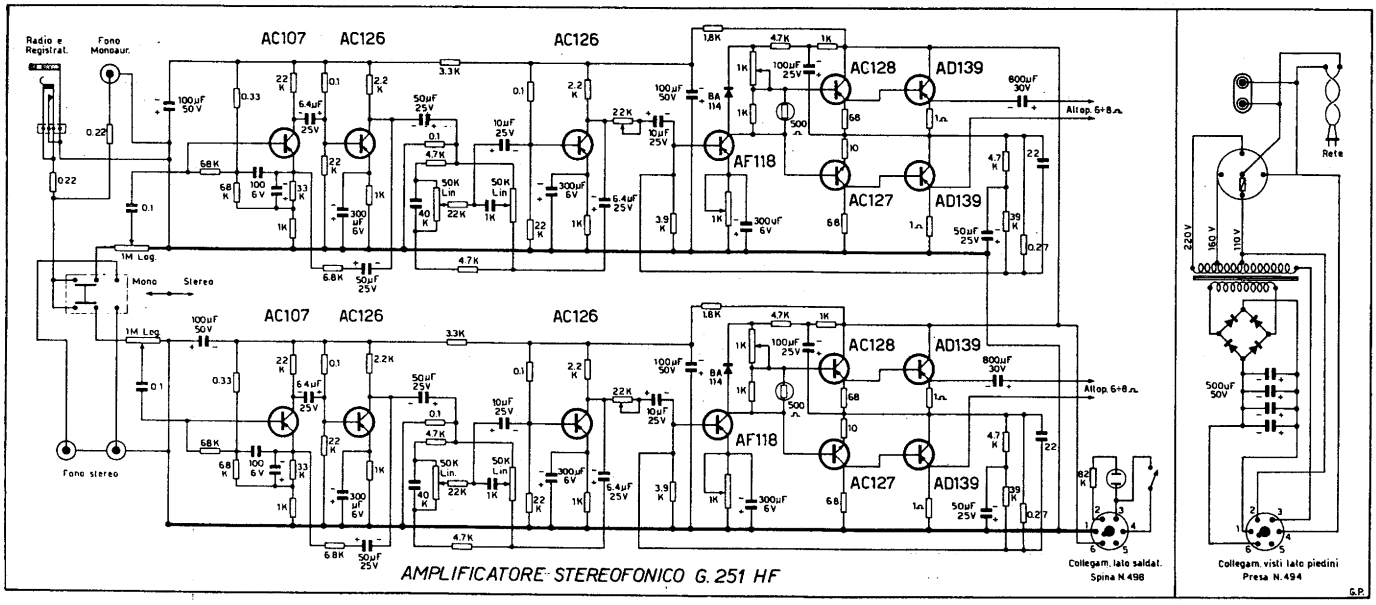
Radio e Registrat.
Fono Monoaur.
AC107
AC126
AC126
AC128
AD139
AF118
AC127
AD139
Alloop. 6÷8Ω
1M Log.
Mono
Stereo
Fono stereo
Rete
220 V
160 V
110 V
500µF 50V
Collegam. lato saldat. Spina N.498
Collegam. visti lato piedini Presa N. 494
AMPLIFICATORE STEREOFONICO G. 251 HF

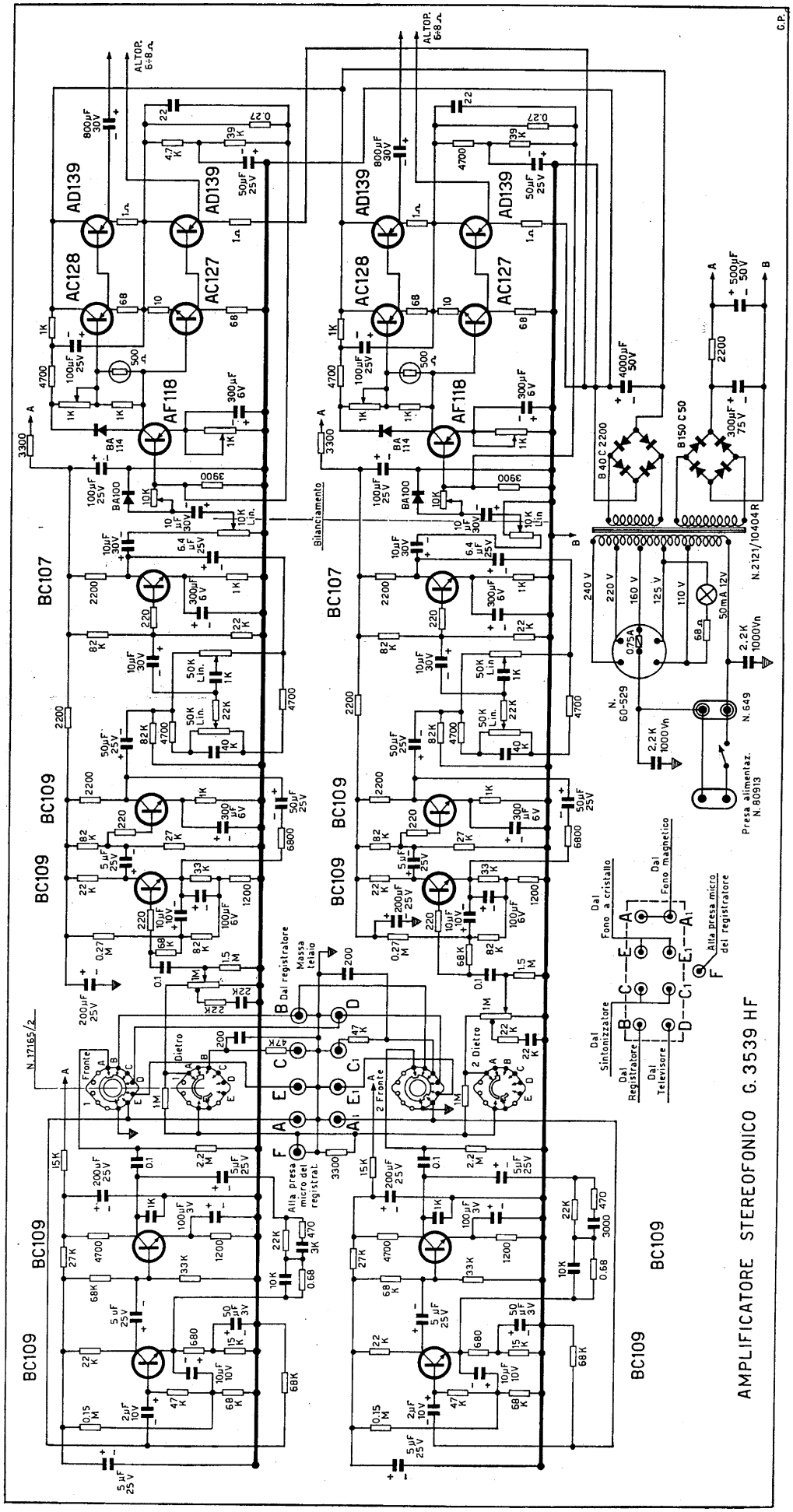
AMPLIFICATORE STEREOFONICO G. 3539 HF
ALTOP. 6÷8 Ω
AD139
AC128
AC127
AF118
BC107
BC109
B 40 C 2200
B 150 C 50
N. 2121/10404 R
N. 60-529
N. 649
Presa alimentaz. N. 80913
Bilanciamento
Dal registratore
Massa telaio
Alla presa micro del registrat.
Dal Fono a cristallo
Dal I Fono magnetico
Alla presa micro del registratore
Dal Sintonizzatore
Dal Registratore
Dal Televisore
N. 17165/2
C.P.

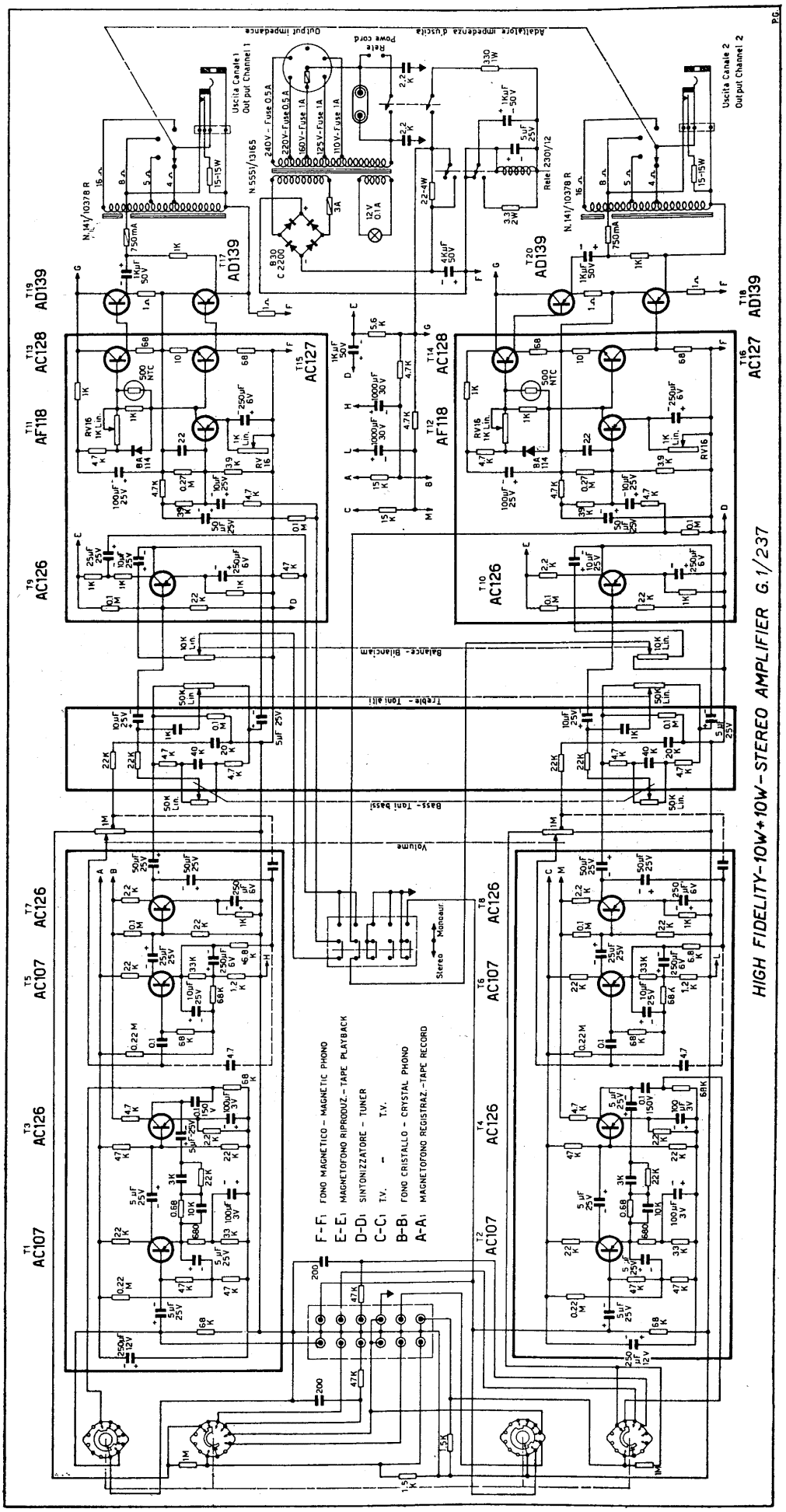
HIGH FIDELITY-10W+10W-STEREO AMPLIFIER G.1/237
F-F1 FONO MAGNETICO - MAGNETIC PHONO
E-E1 MAGNETOFONO RIPRODUZ.-TAPE PLAYBACK
D-D1 SINTONIZZATORE - TUNER
C-C1 T.V. - T.V.
B-B1 FONO CRISTALLO - CRYSTAL PHONO
A-A1 MAGNETOFONO REGISTRAZ.-TAPE RECORD
Volume
Bass- Toni bassi
Treble- Toni alti
Balance- Bilanciam
Stereo
Monoaur
Uscita Canale 1
Out put Channel 1
Uscita Canale 2
Output Channel 2
Adattatore impedenza d'uscita
Output impedance
Power cord
Rele
Rele 230/12
N.141/10378 R
N 5551/13165
240V - Fuse 0.5A
220V - Fuse 0.5A
160V - Fuse 1A
125V - Fuse 1A
110V - Fuse 1A
T1 AC107
T2 AC107
T3 AC126
T4 AC126
T5 AC107
T6 AC107
T7 AC126
T8 AC126
T9 AC126
T10 AC126
T11 AF118
T12 AF118
T13 AC128
T14 AC128
T15 AC127
T16 AC127
T17 AD139
T18 AD139
T19 AD139
T20 AD139

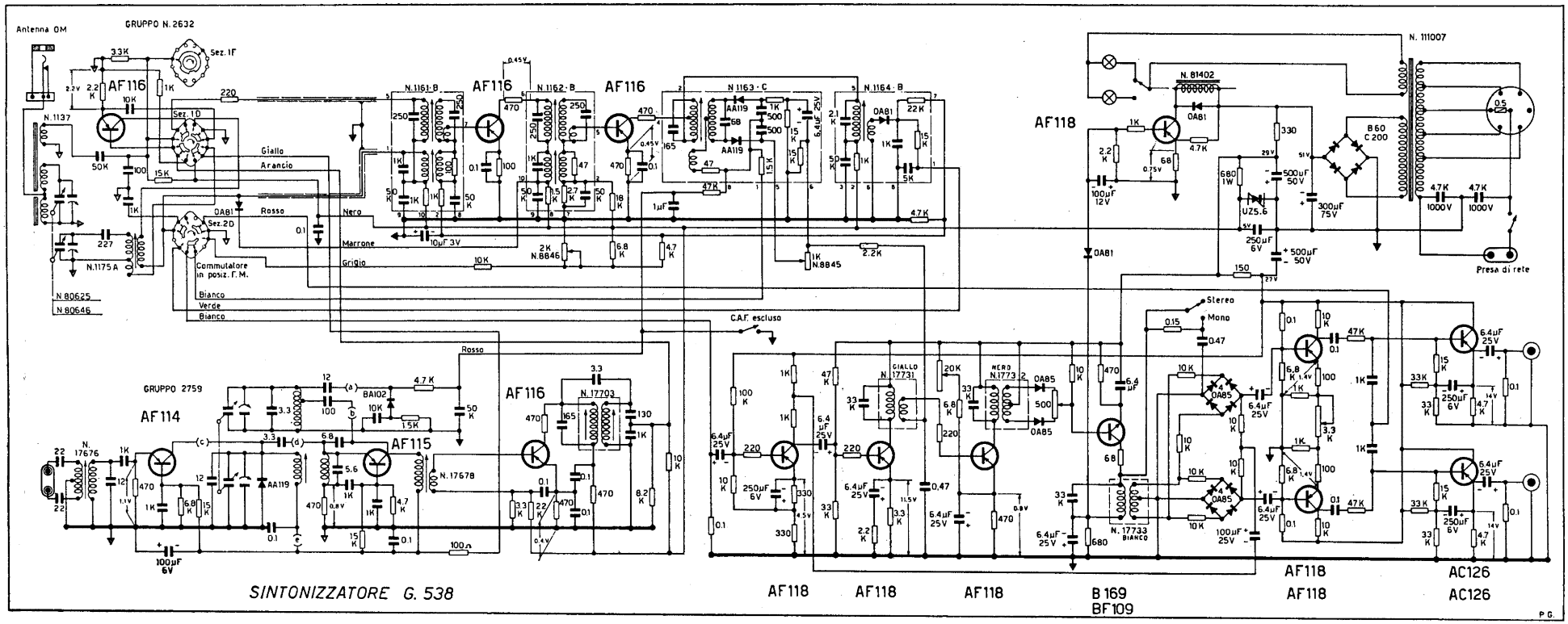
Antenna OM
GRUPPO N. 2632
Sez. 1F
Sez. 1D
Sez. 2D
AF116
AF114
AF115
AF118
B 169
BF109
AC126
N. 111007
N. 81402
B 60
C 200
Presa di rete
Stereo
Mono
C.A.F. escluso
Commutatore in posiz. F.M.
Giallo
Arancio
Rosso
Nero
Marrone
Grigio
Bianco
Verde
GRUPPO 2759
N. 17676
N. 17678
N. 17703
N. 17731
N. 17733
N. 17773
N.1175 A
N.1137
N 80625
N 80646
N.1161 B
N.1162 B
N 1163 C
N.1164 B
N.8846
N.8845
SINTONIZZATORE G. 538
P.G.

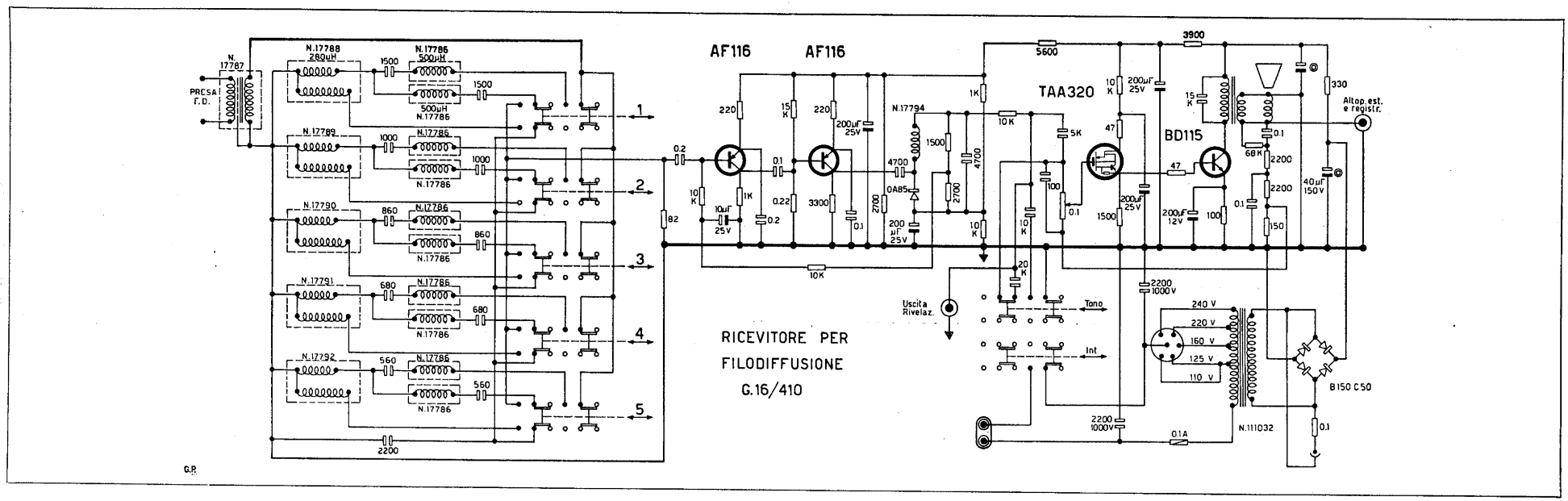
N. 17787
PRESA F.D.
N.17788
280µH
N.17789
N.17790
N.17791
N.17792
N.17786
500µH
AF116
TAA320
BD115
N.17794
Altop. est. e registr.
Uscita Rivelaz.
Tono
Int
240 V
220 V
160 V
125 V
110 V
B 150 C 50
N.111032
RICEVITORE PER
FILODIFFUSIONE
G.16/410
G.R.

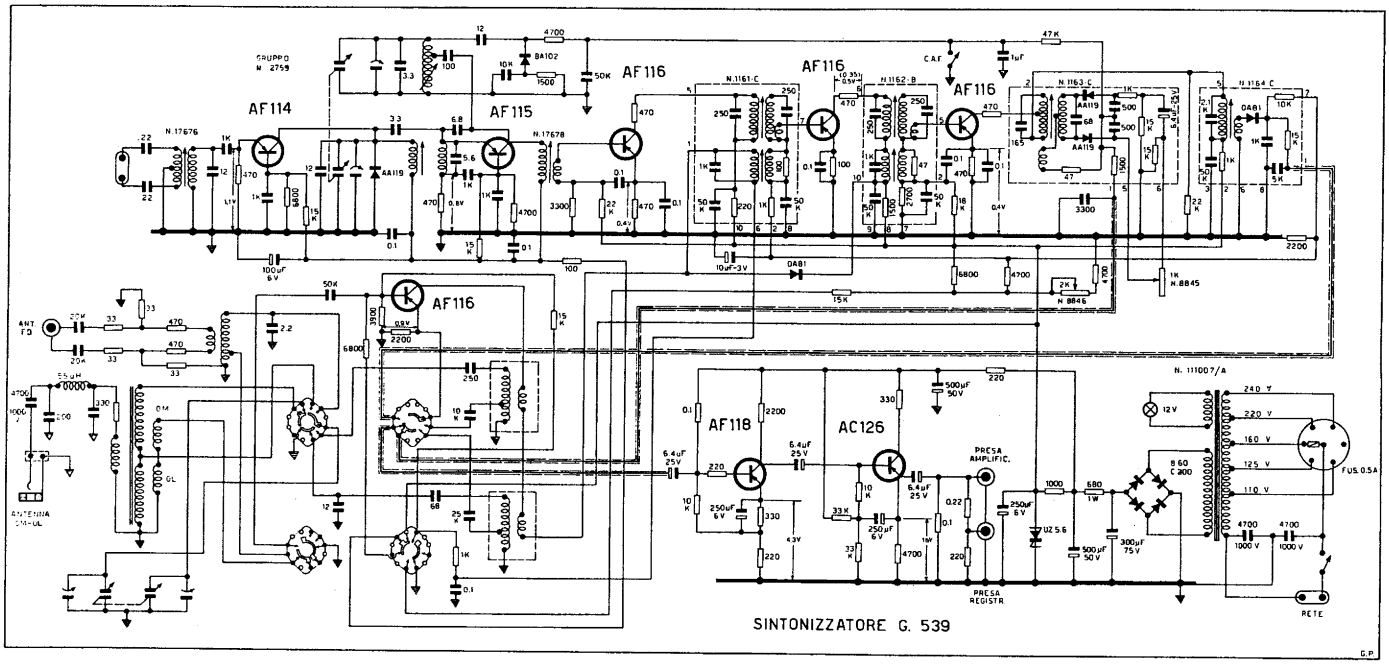

G 1/425 - Pannello da 3 unità, serie « Rack » standard 19", nel quale è montato un sintonizzatore AM/FM/FD G 539, senza mobile in legno, con schermo metallico. In questa versione prevedere sempre opportune antenne esterne all'armadio, tanto per Onde Medie quanto per Modulazione di Frequenza (vedere le relative note nel manuale « Note tecniche per lo studio e la realizzazione di impianti di diffusione sonora »).

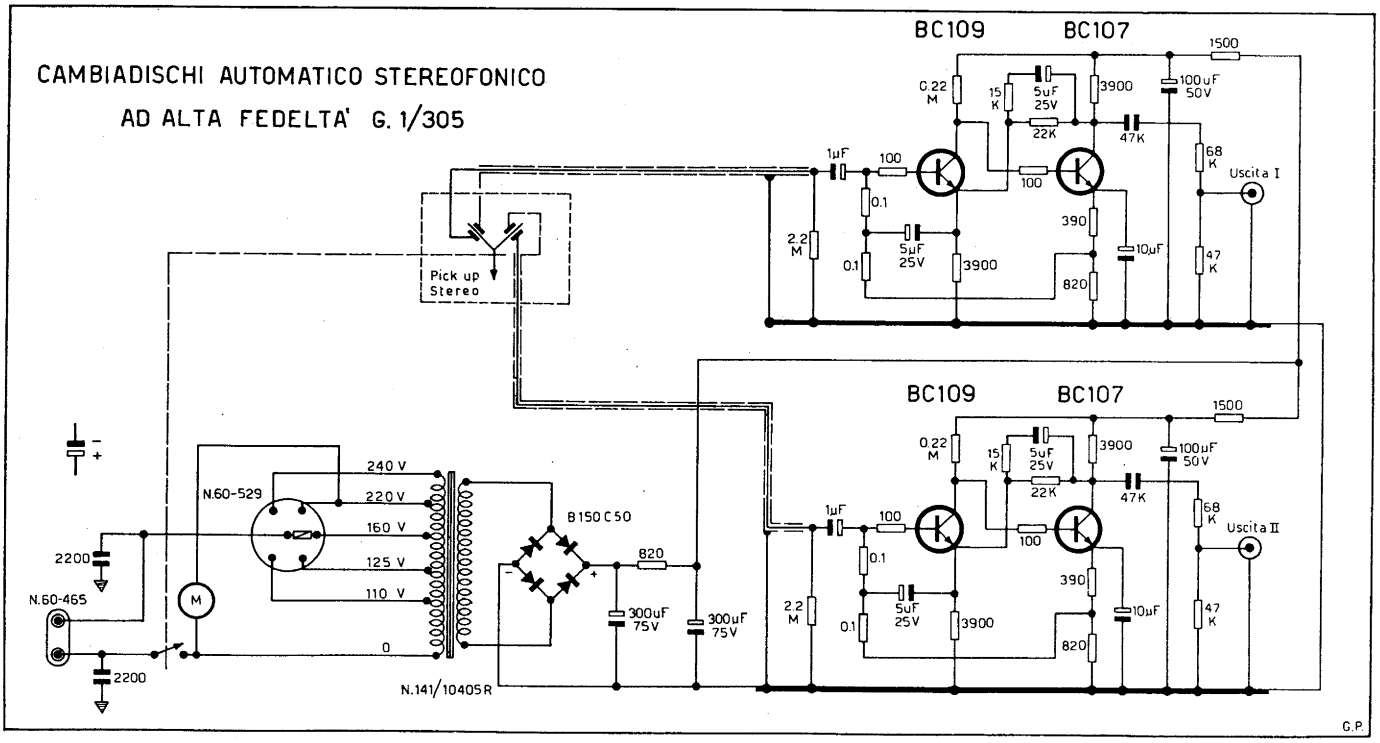

NOTA - Sul braccio fonografico di questo cambiadischi è montata una testina pick-up stereofonica speciale, di tipo ceramico, ad Alta Fedeltà. La testina ha bassa uscita ed impedenza elevata. Per tale motivo, nell'interno del mobile del cambiadischi, è montato questo preamplificatore-equalizzatore stereo a transistori che adatta perfettamente le caratteristiche della testina per una risposta lineare in tutta la gamma delle frequenze udibili, e fornisce segnali già amplificati (per ingresso « Fono » di qualsiasi amplificatore) ed a bassa impedenza (47 KΩ), per consentire l'uso di cavi schermati di collegamento anche della lunghezza di qualche metro, senza inconvenienti.

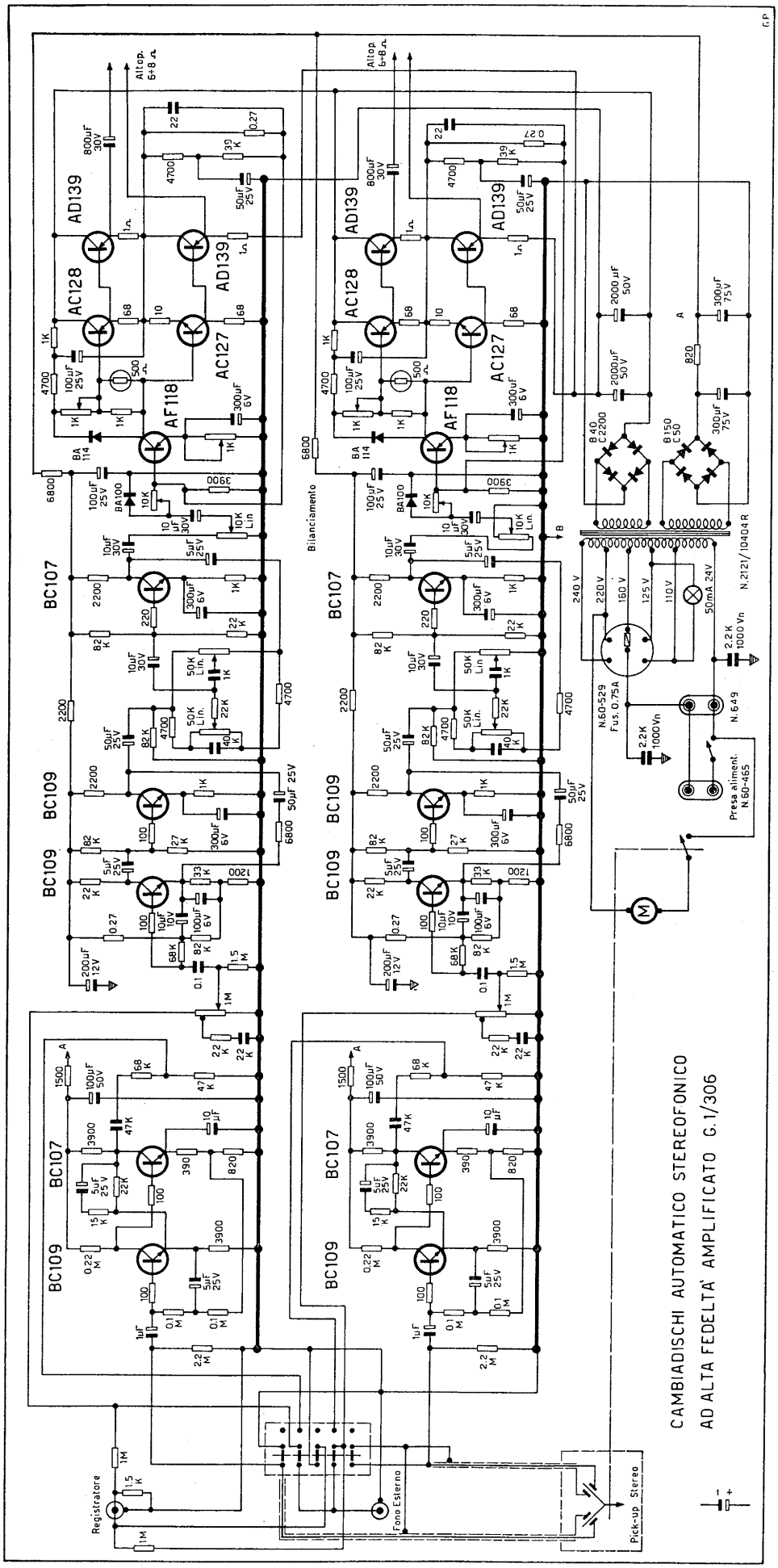
CAMBIADISCHI AUTOMATICO STEREOFONICO
AD ALTA FEDELTA' AMPLIFICATO G.1/306
Altop. 6÷8 Ω
Bilanciamento
Registratore
Fono Esterno
Pick-up Stereo
Presa aliment. N.60-465
N.2121/10404 R
N.60-529
Fus. 0.75A
N.649
AD139
AC128
AC127
AF118
BC107
BC109
BA 114
BA100
B40 C2200
B150 C50
220 V
160 V
125 V
110 V
240 V
50mA 24V

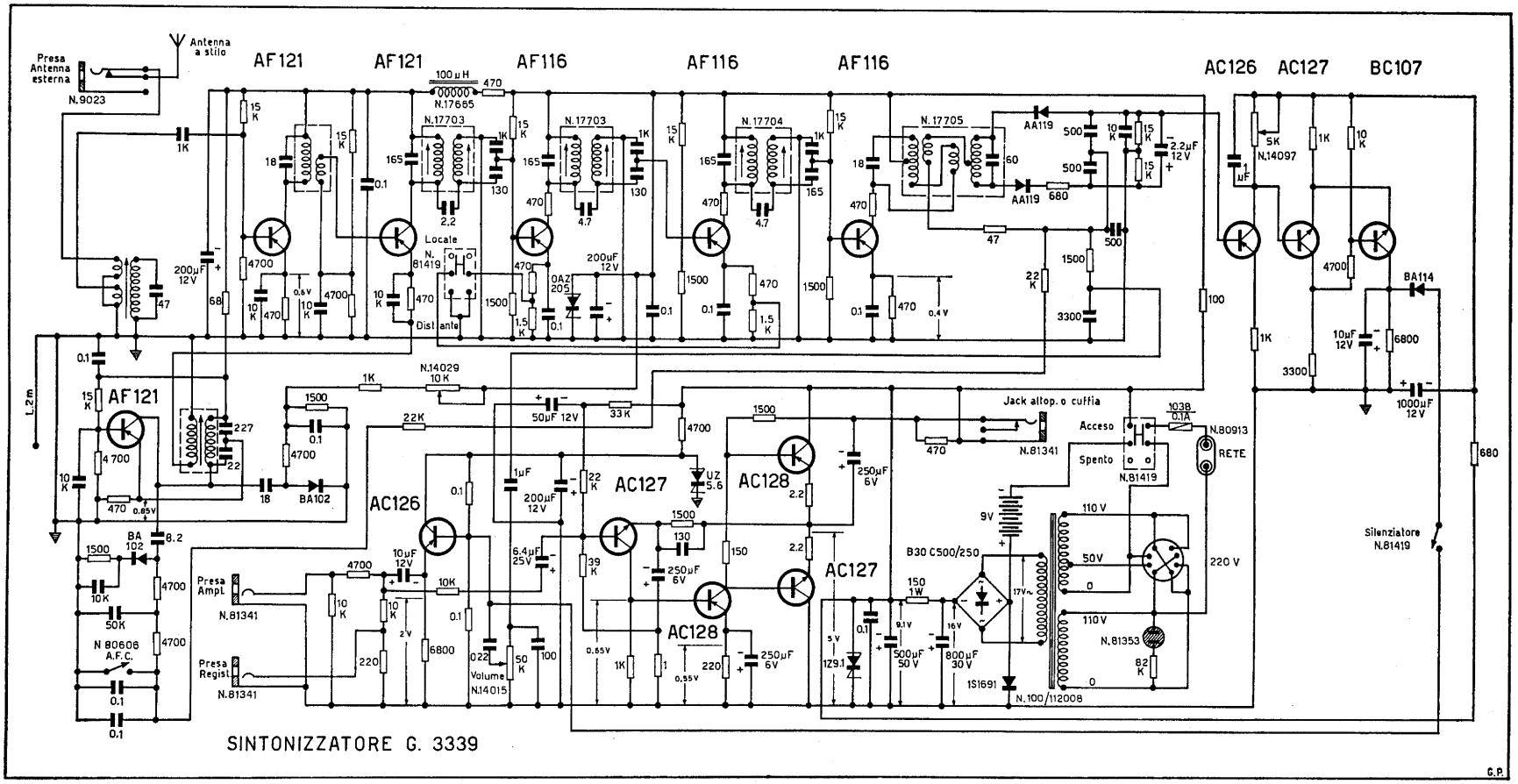

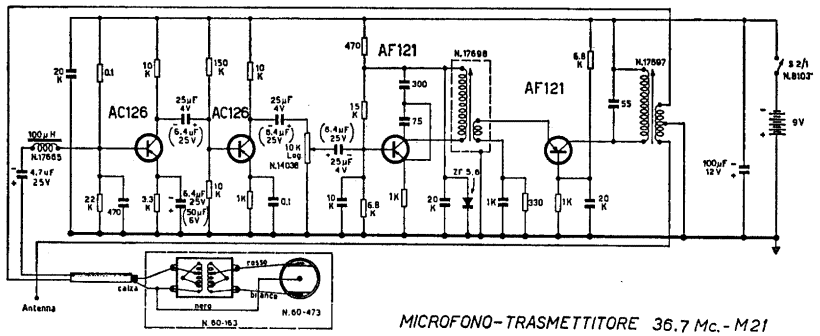

MICROFONO-TRASMETTITORE 36.7 Mc.-M21

NOTA - In ogni impianto di diffusione sonora non deve essere in funzione più di un solo Radiomicrofono; se i microfoni-trasmettitori dovessero essere più di uno, i relativi segnali si interferirebbero, disturbando l'audizione.

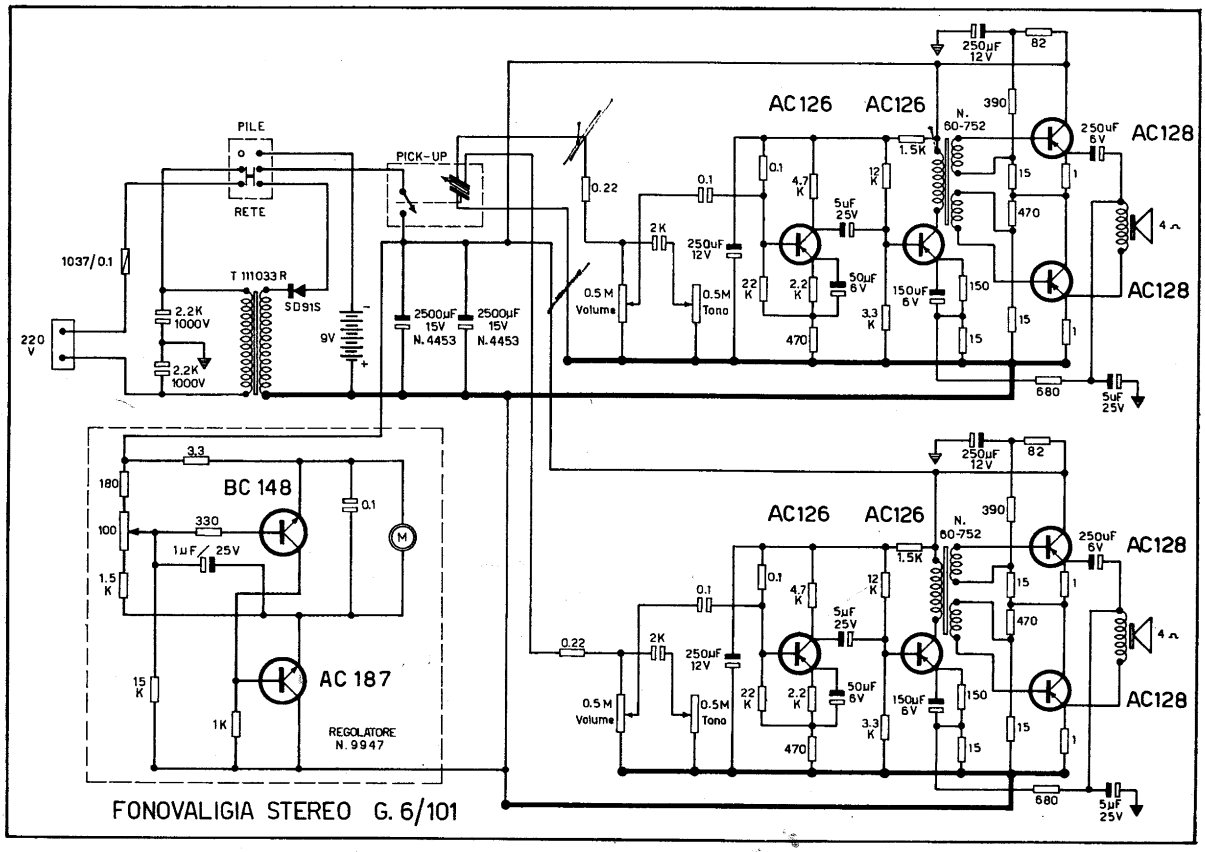
PILE
RETE
PICK-UP
1037/0.1
220 V
T 111033 R
SD91S
2.2K 1000V
2.2K 1000V
9V
2500µF 15V N.4453
2500µF 15V N.4453
AC126
AC126
AC128
AC128
N. 60-752
0.5 M Volume
0.5M Tono
BC 148
AC 187
REGOLATORE N.9947
FONOVALIGIA STEREO G. 6/101

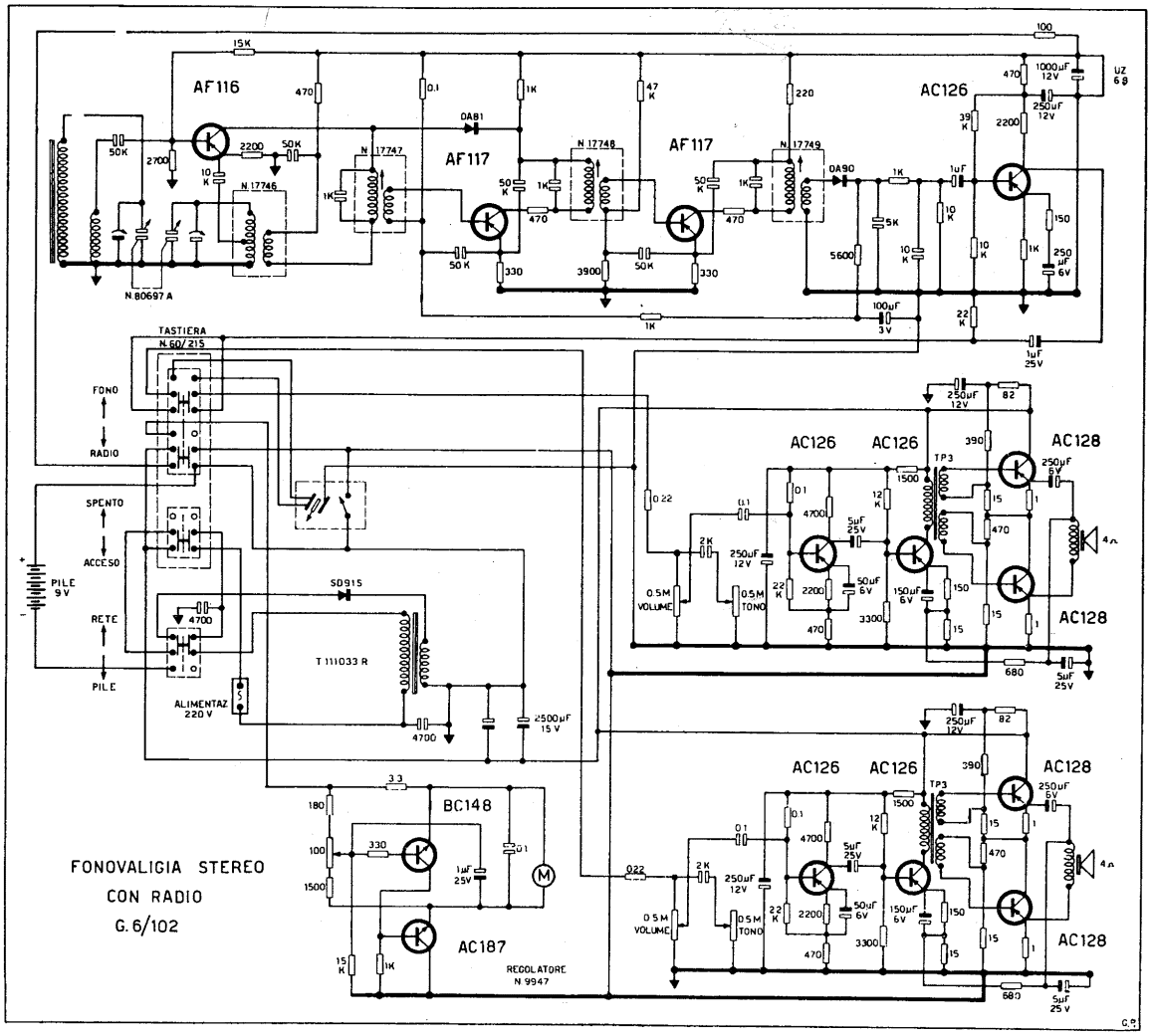
AF116
AF117
AF117
AC126
N.80697 A
TASTIERA N.60/215
FONO
RADIO
SPENTO
ACCESO
PILE 9V
RETE
PILE
ALIMENTAZ 220 V
SD91S
T 111033 R
AC126
AC126
AC128
AC128
0.5 M VOLUME
0.5M TONO
BC148
AC187
REGOLATORE N.9947
FONOVALIGIA STEREO
CON RADIO
G. 6/102

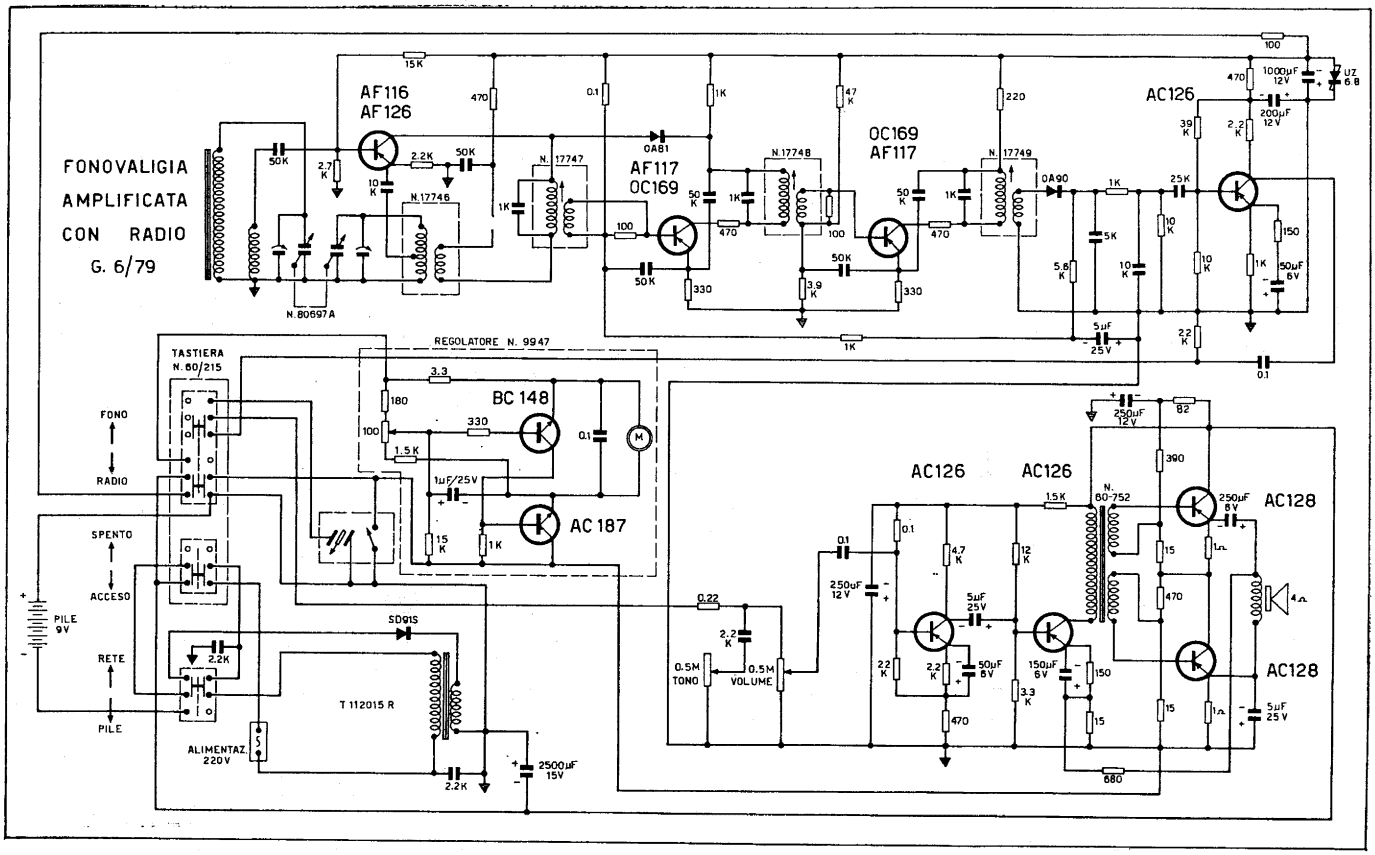

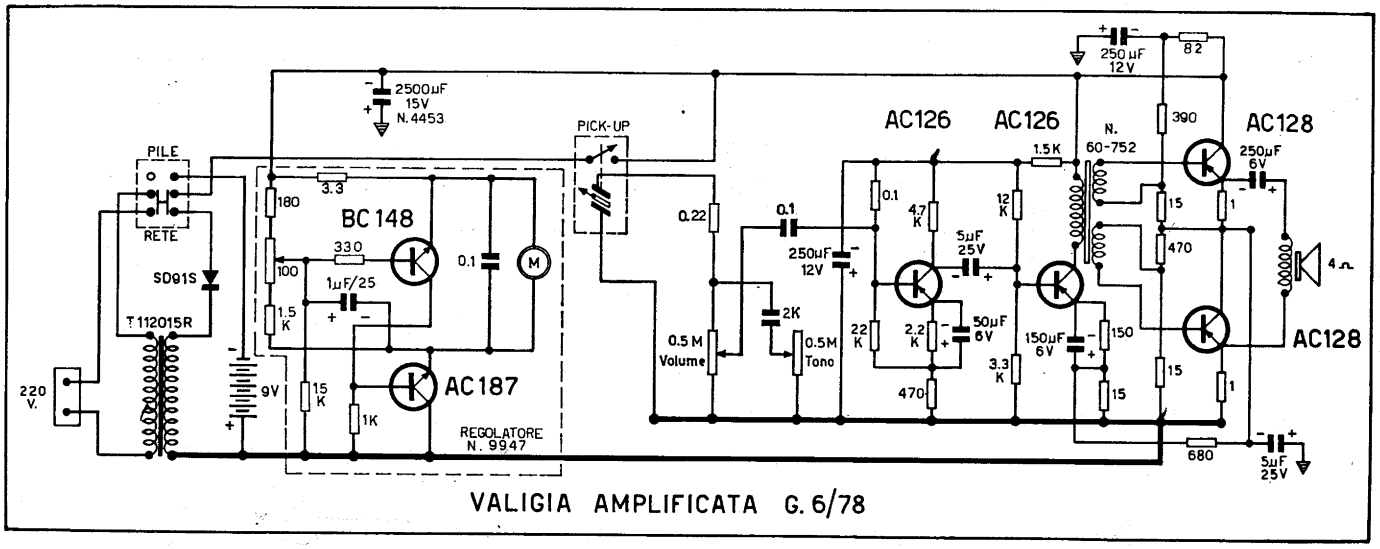

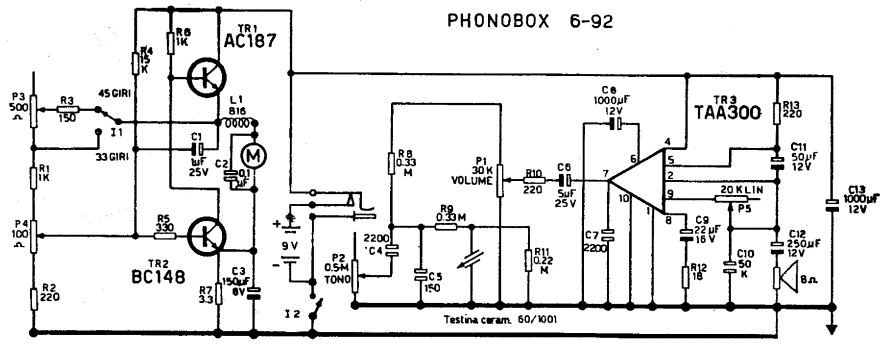

NOTA - Per alimentazione con tensione alternata di rete usare l'alimentatore G 2/2.

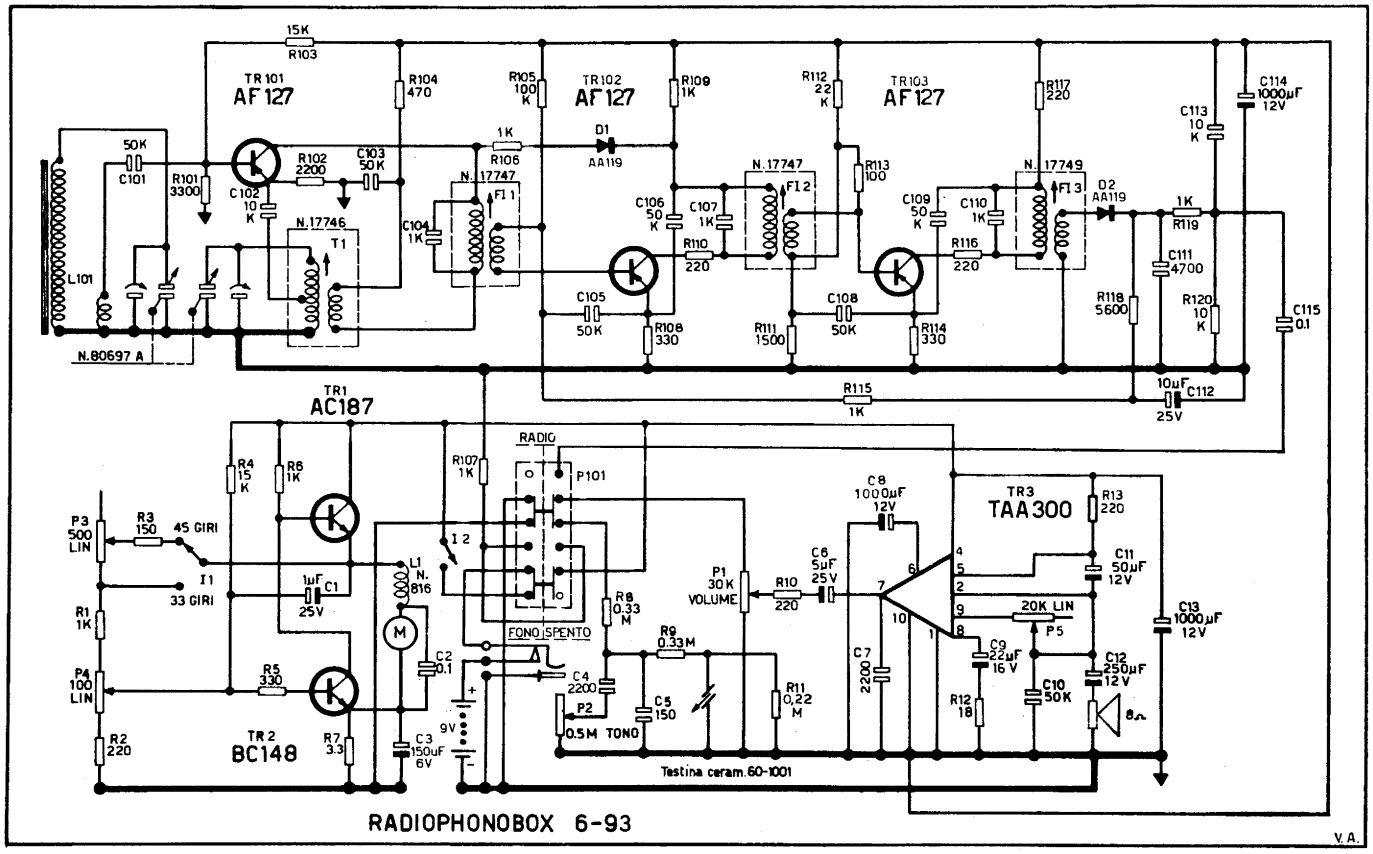

NOTA - Per alimentazione con tensione alternata di rete usare l'alimentatore G 2/2.

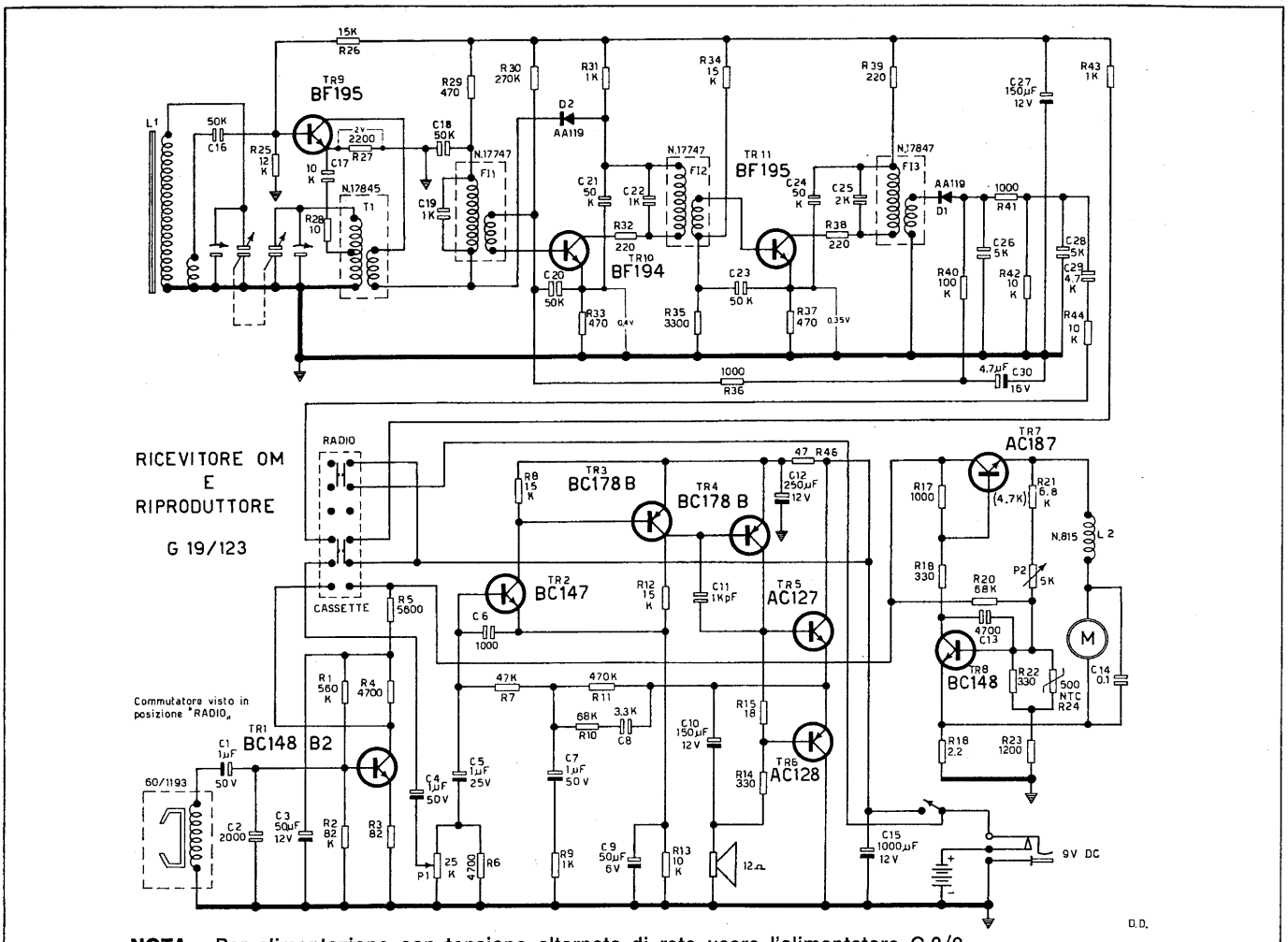

NOTA - Per alimentazione con tensione alternata di rete usare l'alimentatore G 2/2.

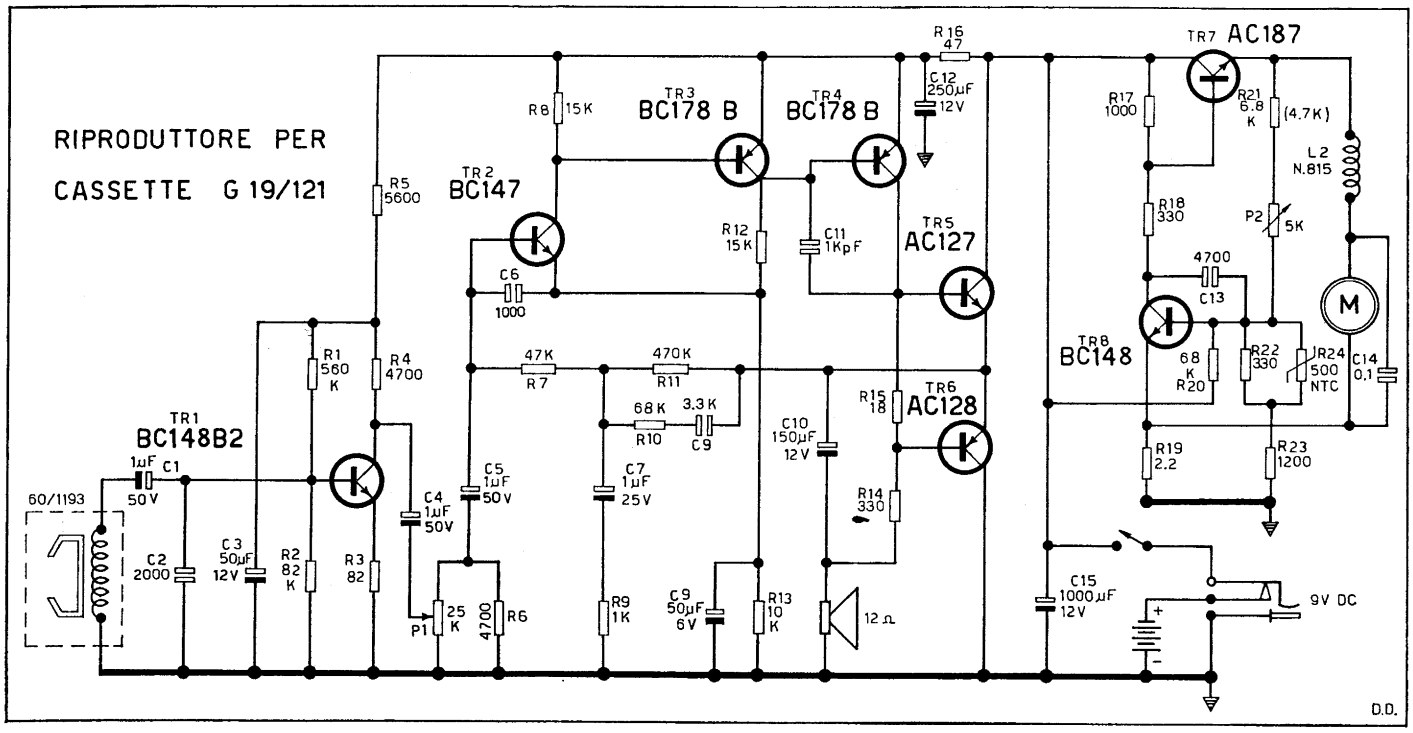

NOTA - Per alimentazione con tensione alternata di rete usare l'alimentatore G 2/2.

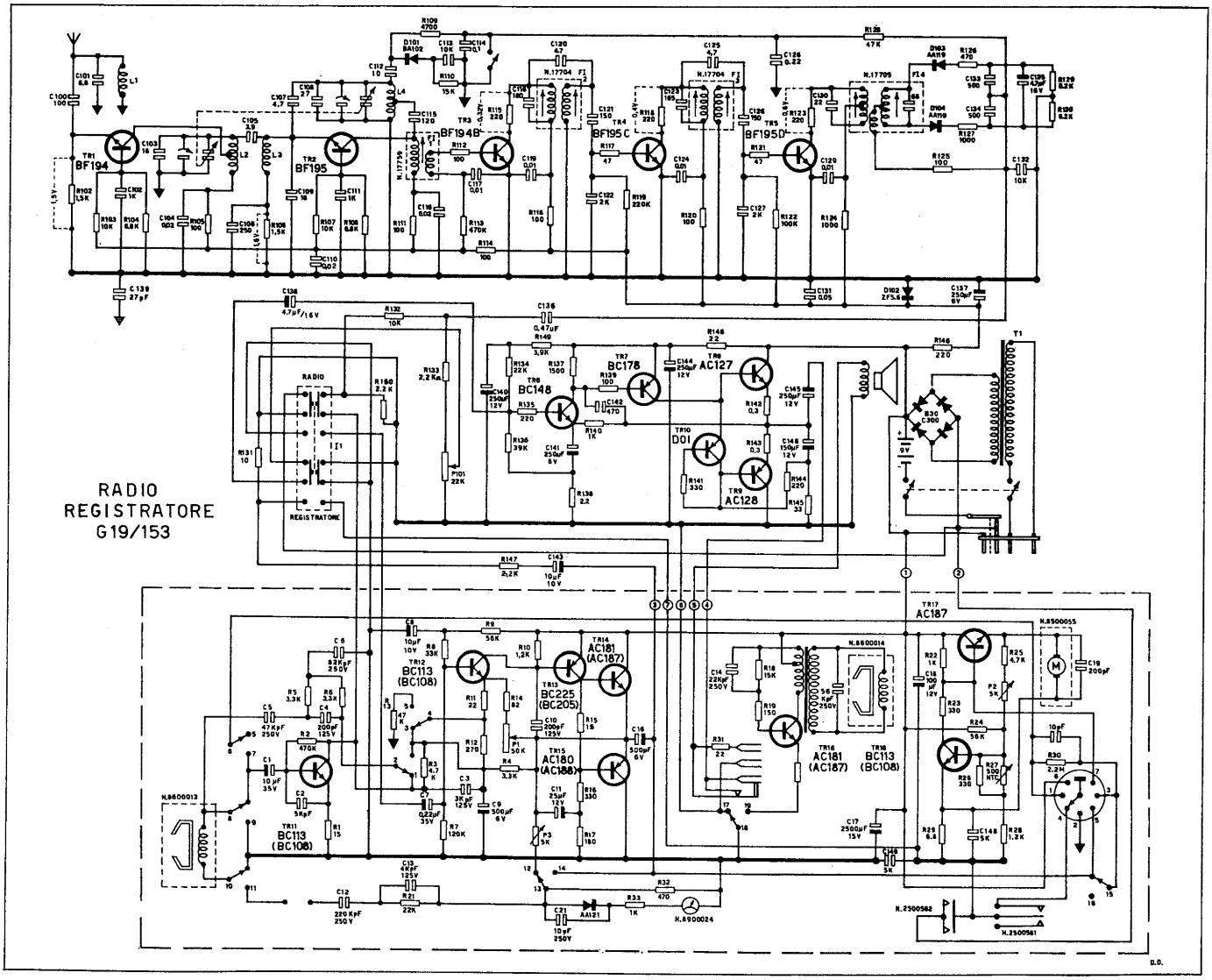

NOTA - Per alimentazione con accumulatore auto a 12 volt, usare tassativamente il cavetto riduttore-stabilizzatore N. 20/32.

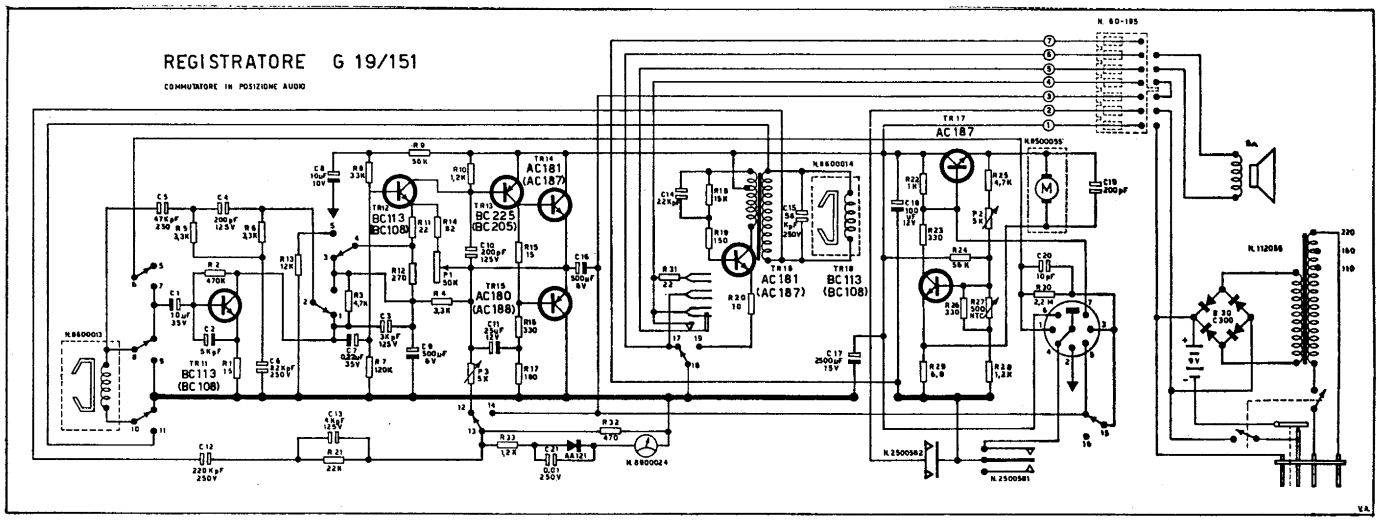

NOTA - Per alimentazione con accumulatore auto a 12 volt, usare tassativamente il cavetto riduttore-stabilizzatore N. 20/32.

AVVERTENZE

NORME GENERALI PER UN CORRETTO SERVIZIO TECNICO DI CONTROLLO, RIPARAZIONE E COLLAUDO DELLE APPARECCHIATURE EQUIPAGGIATE CON TRANSISTORI SONO CONTENUTE NEL BOLLETTINO TECNICO GELOSO N. 110-111.

LE NOTE DI SERVIZIO COMPLETE CONCERNENTI IL REGISTRATORE G 19/111 SONO CONTENUTE NELLA PUBBLICAZIONE N. 23/5068, GRATUITA A RICHIESTA.

LE NOTE DI SERVIZIO DEL REGISTRATORE G 570 E DEL G 600 SONO CONTENUTE NEL BOLLETTINO TECNICO N. 106.

LE NOTE DI SERVIZIO DEL REGISTRATORE G 651 E DEL G 650 SONO CONTENUTE NEL BOLLETTINO TECNICO N. 104.

LE NOTE DI SERVIZIO DEI REGISTRATORI G 19/153, G 19/151 E G 19/113 SONO CONTENUTE NEL BOLLETTINO TECNICO N. 114, CHE VERRÀ EDITO ALL'INIZIO DEL 1971.

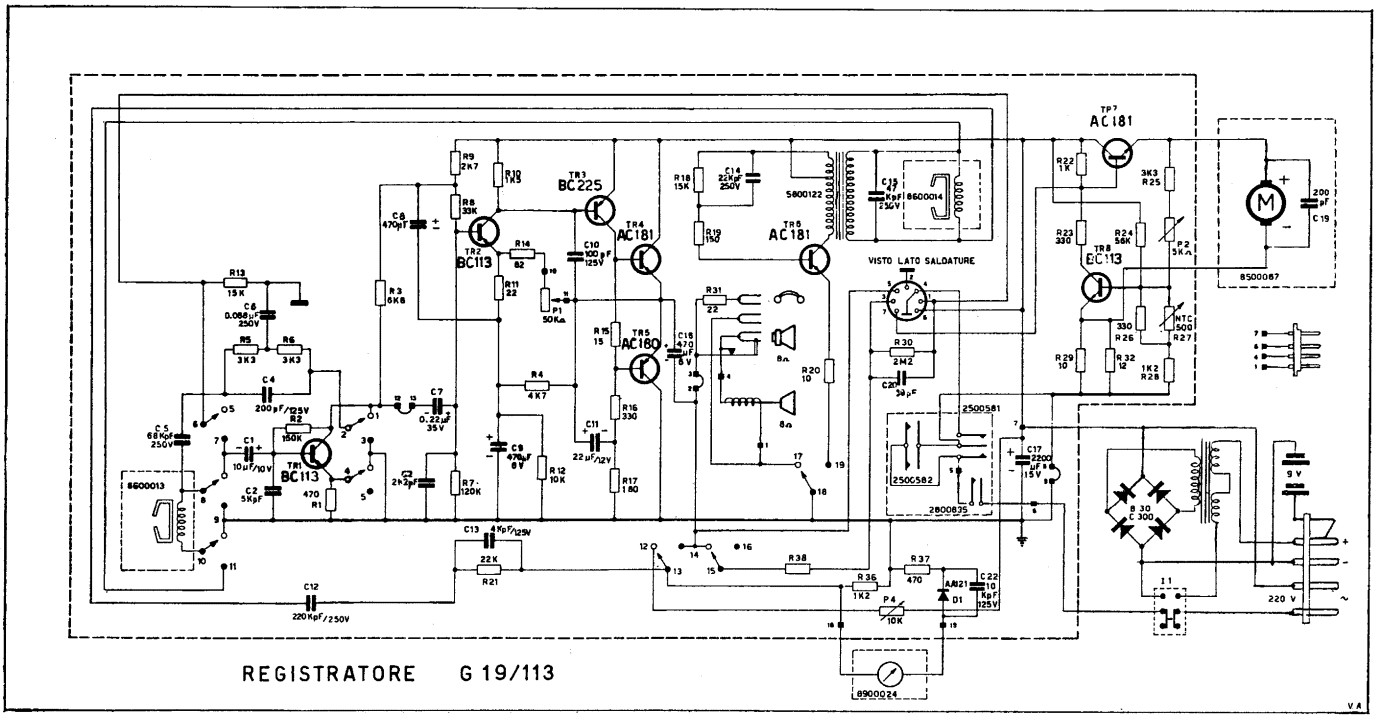

NOTA - Per alimentazione con accumulatore auto a 12 volt, usare tassativamente il cavetto riduttore-stabilizzatore N. 20/32.

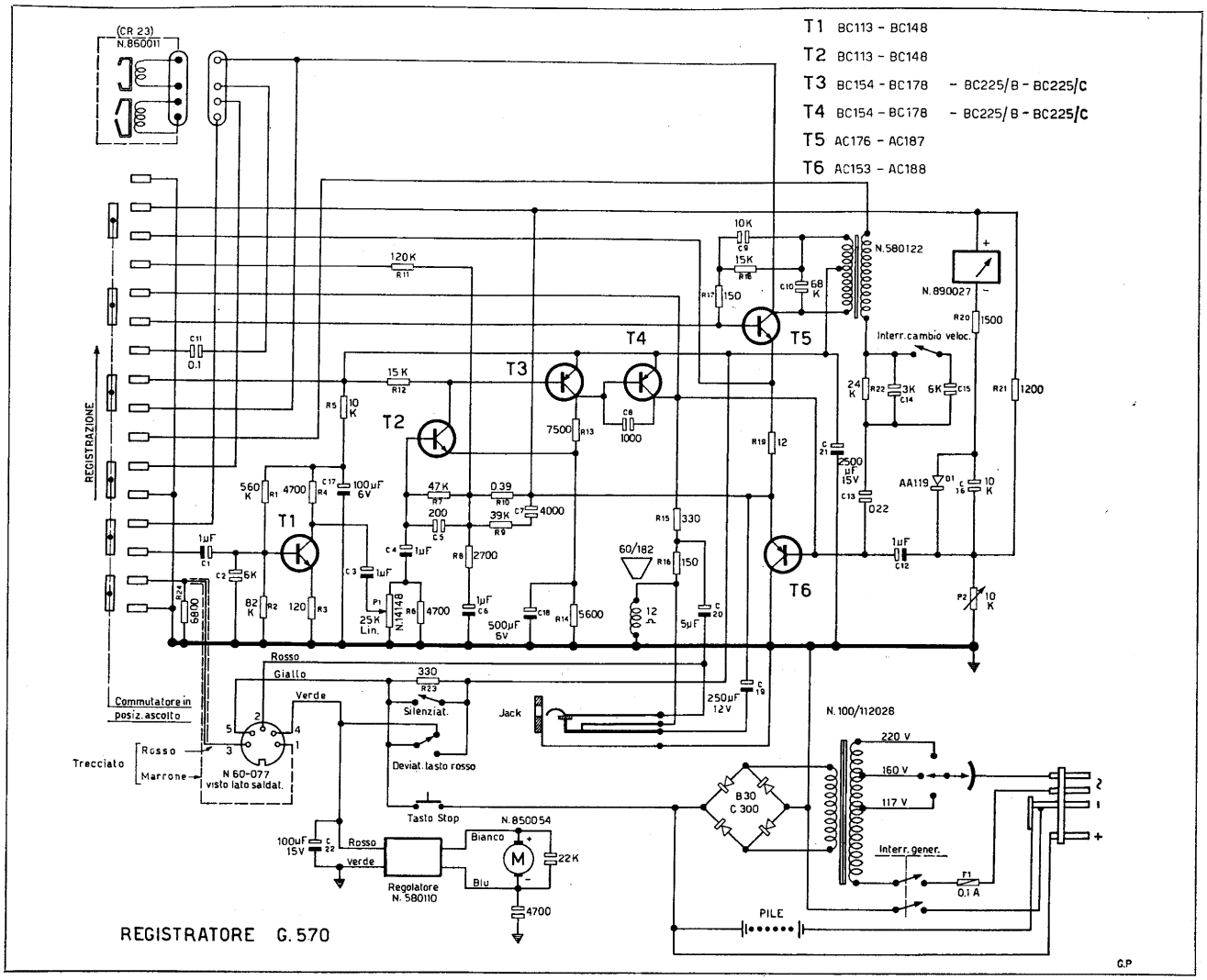

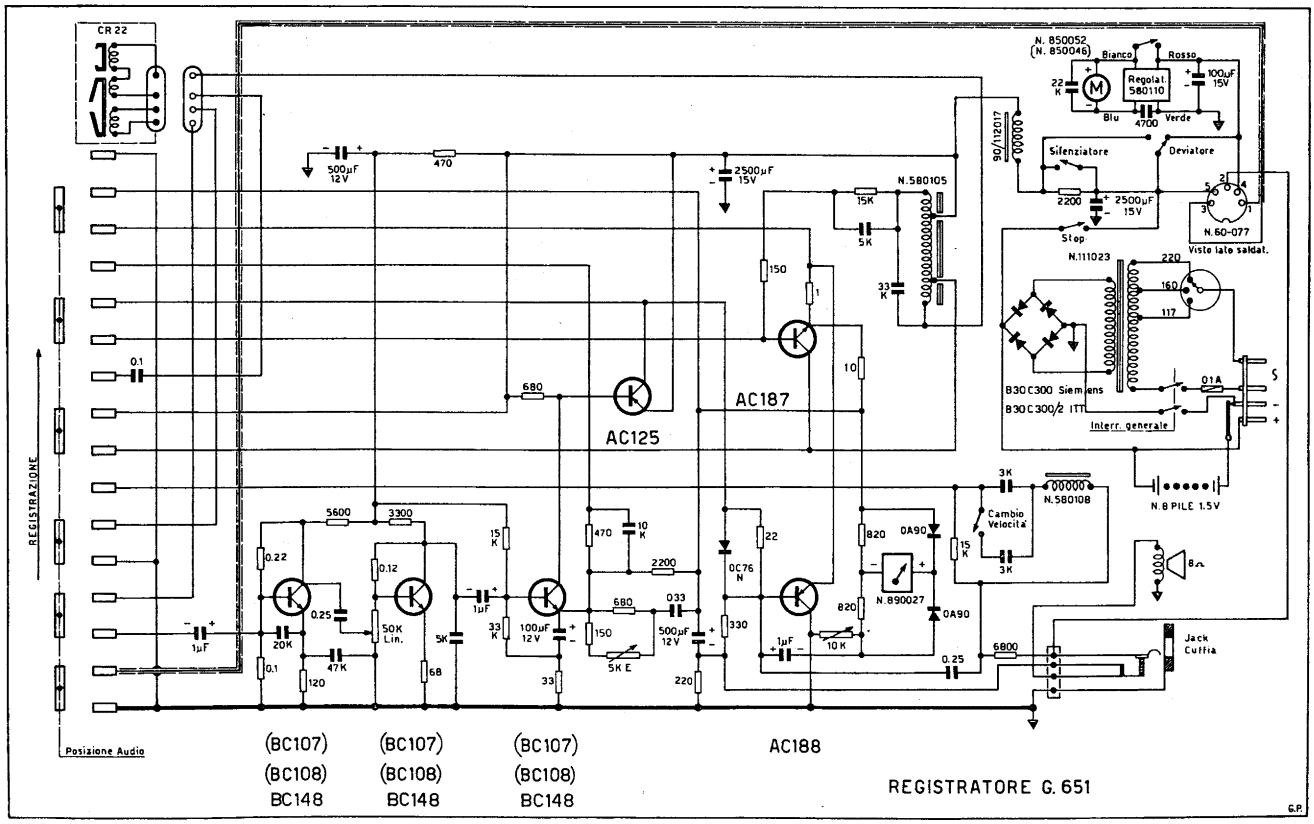

NOTA - Per alimentazione con accumulatore auto a 12 volt, usare tassativamente il cavetto N. 60/086.

FILIALI E CENTRI D'ASSISTENZA TECNICA GELOSO

PIEMONTE - VAL D'AOSTA

TORINO - **Geloso** s.p.a. - Piazza Montanari, 137 - Tel. 36.44.95 - 36.45.21

LOMBARDIA

MILANO - **Geloso** s.p.a. - Viale Brenta, 29 - Tel. 56.31.83
MILANO - **Geloso** - Negozio-esposizione - piazza Diaz, 5 - Tel. 80.36.39
BRESCIA - **Geloso** s.p.a. - Viale Piave, 217 - Tel. 5.25.21
MANTOVA - **Geloso** s.p.a. - Via Cremona, 17 - Tel. 2.03.15

TRE VENEZIE

PADOVA - **Geloso** s.p.a. - Via P. Sarpi, 37 - Tel. 3.58.51 - 5.08.61
VERONA - **Geloso** s.p.a. - Via Filippini, 31 - Tel. 59.06.72
TRIESTE - **Geloso** s.p.a. - Via Lavatoio, 2 B - Tel. 3.52.29
UDINE - **Geloso** s.p.a. - Via D'Aronco, 30 - Tel. 5.64.23
BOLZANO - **Geloso** s.p.a. - Via Cesare Battisti, 25 - Tel. 3.74.00
TRENTO - **Geloso** s.p.a. - Via Milano, 60 - Tel. 3.03.06

EMILIA - ROMAGNA

BOLOGNA - **Geloso** s.p.a. - Via di Corticella 187/3 - Tel. 32.20.03

LIGURIA

GENOVA - **Geloso** s.p.a. - Via Timavo, 58 R - Tel. 38.62.28 - 38.34.86

TOSCANA E PROV. PERUGIA

FIRENZE - **Geloso** s.p.a. - Via F. Baracca, 199 - Tel. 43.12.51 - 43.12.52

LAZIO E PROV. TERNI

ROMA - **Geloso** s.p.a. - Via S. Damaso, 13 - Tel. 63.02.01 - 63.02.02/3

MARCHE (SALVO PROV. ASCOLI PICENO)

ANCONA - **Geloso** s.p.a. - Via Podesti Arco Papis - Tel. 2.30.91

ABRUZZI - MOLISE E PROV. ASCOLI PICENO

PESCARA - **Geloso** s.p.a. - Via A. Vespucci, 51 - Tel. 4.91.12

PUGLIE

BARI - **Geloso** s.p.a. - Piazza A. Gramsci, 3-5 - Tel. 33.10.73 - 33.43.06

CAMPANIA

NAPOLI - **Geloso** s.p.a. - Piazza G. Pepe, 11 - Tel. 35.50.01 - 35.60.04

LUCANIA

POTENZA - **Geloso** s.p.a. - Via Mazzini, 78 - Tel. 2.38.51

CALABRIA

COSENZA - **Geloso** s.p.a. - Via Pasquale Rossi, 78 - Tel. 3.35.74

SICILIA OCCIDENTALE

PALERMO - **Geloso** s.p.a. - Via Val di Mazara, 9 - Tel. 51.72.20

SICILIA ORIENTALE

CATANIA - **Geloso** s.p.a. - Viale V. Veneto, 201 - Tel. 26.02.86 - 26.08.04

SARDEGNA

CAGLIARI - **Geloso** s.p.a. - Via Timavo, 60 - Tel. 2.18.57

Tutte le Regioni d'Italia vengono visitate da personale tecnico e commerciale

AFFILIATE E DISTRIBUTRICI IN OLTRE 50 PAESI ESTERI

GELOSO S.p.A. - Viale Brenta, 29 - 20139 MILANO

Ufficio Stampa Tecnica - 30 M - 10/70 - N. 23/2029